KICTIS90BL

Familia	Campana
Tipo Campana	Decoración isla
Diseño	Forma de T
Filtración	Extracción
Control electrónico	Sí
Material	Acero inoxidable
Tipo de inox	Cepillado
Código EAN	8017709262174
Ancho	90 cm
Estética	Universal
Color	Acero inoxidable
Acabado	Satinado
Tipo de vidrio	Negro
Logo	Embutido

Mandos

Regulación de mandos	Control táctil	**Color Led**	Rojo

Programas/Funciones

N.° de velocidades	3
Velocidad intensiva	
Función purificación 24 hs	
Opciones de programación tiempo	
Auto-Vent	

Características técnicas

N° de Luces	4	**Filtros antigrasa**	Aluminio
Tipo de Luz	LED	**Indicador cambio de filtros**	Sí
Potencia luz	1 W	**Diámetro embocadura motor**	150 mm
Capacidad máxima de aspiración en modalidad libre (P0)	725 m³/h	**Distancia mínima de la encimera de gas**	650 mm
Potencia motor	270 W	**Distancia mínima de la encimera eléctrica**	500 mm
N° de Filtros	3		

	Capacidad de aspiración (IEC 61591) [m³/h]	Rumorosidad (IEC 60704-2-13) [dBA]
Velocidad 1	300	52
Velocidad 2	420	59
Velocidad 3	580	66
Velocidad intensiva	700	69

Equipo accesorios incluidos

Reducción manguera	Sí

Prestaciones/Etiqueta energética

Consumo anual (AEChood)	43 kWh/a
Clase eficiencia energética (EEC)	A+
Eficiencia Fluidodinámica (FDE)	35
Clase de eficiencia fluido dinámico (FDEC)	A
Clase de eficiencia de iluminación (LE)	68 lux/W
Eficiencia de iluminación (LEC)	A
Eficiencia de filtrado de grasa (GFE)	75,1 %
Clase de eficiencia de filtrado de grasa (GFEC)	C
Flujo de aire a la velocidad mínima (Qmin)	300 m³/h
Flujo de aire a la máxima potencia (Qmax)	580 m³/h
Flujo de aire en posición reforzada Qboost)	700 m³/h
Emisiones sonoras en el aire ponderadas por el valor A en su ajuste mínimo de utilización normal:(SPEmin)	52 dBA
Emisiones sonoras en el aire ponderadas por el valor A en su ajuste máximo de utilización normal: (SPEmax)	66 dBA
Emisiones sonoras en el aire ponderadas por el valor A en posición ultrarrápida o reforzada: (SPEboost)	69 dBA
Factor aumento de tiempo (F)	0,7
Índice de eficiencia energética primera cavidad	41,6
Caudal de aire medido en el mejor punto de eficiencia (Qbep)	428 m³/h
Presión de aire medida en el mejor punto de eficiencia (Qbep)	461 Pa
Entrada de potencia eléctrica medida en el mejor punto de eficiencia (Wbep)	157 W
Potencia normal sistema de luz (Wl)	4 W
Iluminación media sobre la superfície de cocción	300 lux

Nivel de potencia acústica más alta (Lwa)	66 dBA

Conexión eléctrica

Datos nominales de conexión eléctrica	274 W	**Frecuencia (Hz)**	50-60 Hz
Tensión	220-240 V	**Longitud del cable de alimentación**	1500 mm

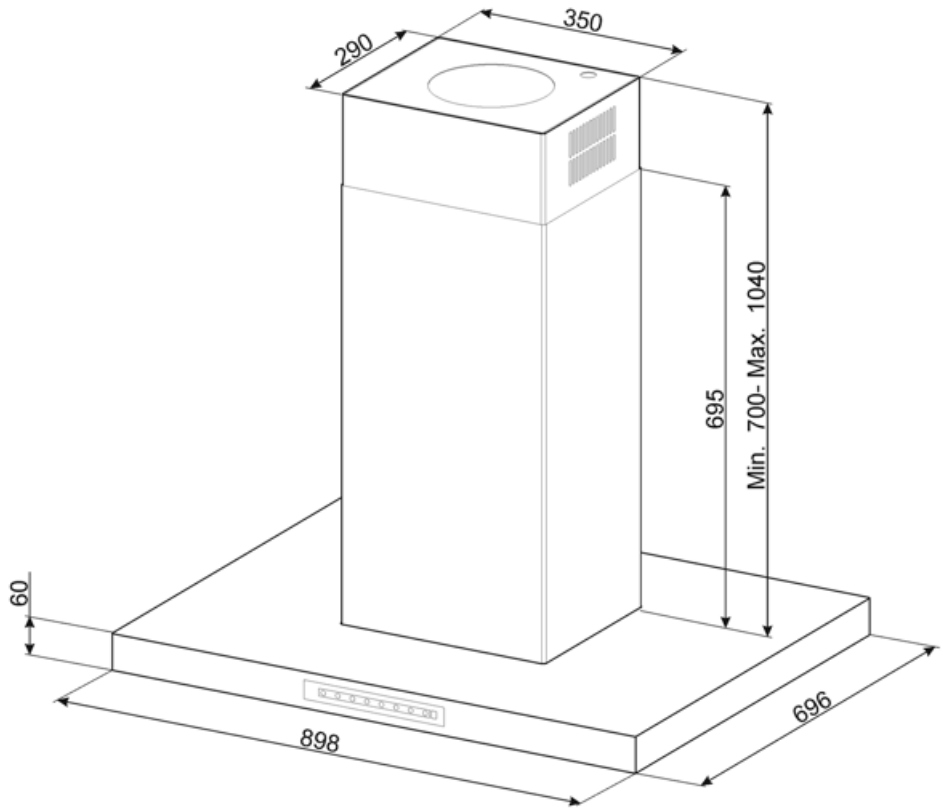

Accesorios Compatible

KITFC161

Filtro de carbón Kit 2 piezas

KITVENT150

Válvula de no retorno, diámetro 150 mm

Symbols glossary

Cambio de aire 24 h: la función de renovación de aire de 24 h crea una recirculación continua de aire, activando el motor a la velocidad mínima con una succión de 10 min. cada hora durante 24 horas.

Filtros de grasa: los filtros de grasa purifican el aire de las grasas de cocción. Son fácilmente extraíbles para su limpieza periódica.

Apagado automático: la opción de apagado automático le permite programar el tiempo de desactivación de la campana, que continuará purificando el aire hasta que se apague automáticamente.

Luz: las campanas están equipadas con lámparas LED. La luz se puede encender independientemente del ventilador de succión y, por lo tanto, permite que se ilumine la superficie de trabajo.

Función Turbo: La función Turbo le permite operar la campana a la máxima potencia, para acelerar la eliminación de olores más persistentes.

A +: los electrodomésticos Smeg permiten ahorros de energía considerables en Clase A, A +, A ++ y A +++, para reducir el consumo mientras se mantiene la máxima eficiencia y garantizar el respeto por el medio ambiente.

Auto-Vent: gracias a la función Auto-Vent, la velocidad de succión de la campana se ajusta automáticamente en función de la temperatura y la potencia seleccionada en la placa.

Señal luminosa: se enciende una señal luminosa cuando es necesario reemplazar los filtros de carbón activado.

Mandos Touch Control: presentes en algunos modelos de hornos, placas, campanas y lavavajillas, activan la función con un simple toque.