KICV90BL

משפחת מוצרים	קולט אדים
סוג	קולט אדים דקורטיבי לקיר
עיצוב	זוויתי
הוצאה	הוצאה
בקרה אלקטרונית	כן
הוצאת מתחם	כן
חומר	זכוכית
קוד EAN	8017709262150
רוחב קולט האדים	90 cm

אסתטיקה

סדרה עיצובית	Universale	**סוג זכוכית**	שחור
צבע	שחור	**Serigraphy colour**	Grey
גימור	זכוכית	**Logo**	Embossed

למשפחת תנורים

הגדרות בקרות	שליטה במגע	**צבע** LED	אדום

תוכניות / פונקציות

מס' מהירויות	3
מהירות אינטנסיבית	BOOST
פונקציית מסנן אוויר 24 **שעות**	24
אפשרויות הגדרת זמן	
אוורור אוטומטי	

מאפיינים טכניים

מס' נורות	2	**מסננים נגד שומן**	אלומיניום
		מחוון החלפת מסנן	כן

סוג נורה	LED
הספק נורה	1 W
קיבולת מרבית של יציאה חופשית	750 m³/h
הספק מנוע	270 W
מס' מסננים	2
פתח אוורור	150 mm
מרחק מינימלי מכיריים גז	450 mm
מרחק מינימלי מכיריים חשמליות	450 mm

	קצב הוצאה IEC 61591 [m³/h]	**רמת רעש IEC 60704-2-13 [dB(A)]**
קולטי אדים	310	52
קולטי אדים	420	56
קולטי אדים	580	66
Gruppo specifico per famiglia cappe.	720	70

אביזרים כלולים

הפחתת צינור	כן

תווית חשמל / ביצועים

A+

צריכת יעילות שנתית (AEChood)	41 kWh/a
דרגת יעילות אנרגטית	A+
יעילות דינמית נוזלית (FDE)	34.8
קטגוריית יעילות דינמית נוזלית (FDEC)	A
יעילות תאורה (LE)	68 lux/W
קטגוריית יעילות תאורה (LEC)	A
יעילות סינון שומן (GFE)	45.1 %
קטגוריית יעילות סינון שומן (GFEC)	F
זרימת אוויר במהירות מינימלית (Qmin)	310 m³/h
זרימת אוויר במהירות מקסימלית (Qmax)	580 m³/h
זרימת אוויר במהירות מואצת (Qboost)	720 m³/h
פליטת עוצמת צליל אקוסטית באוויר A בשקלול במהירות מינימלית (SPEmin)	52 dB(A)
פליטת עוצמת צליל אקוסטית באוויר A בשקלול במהירות מרבית (SPEmax)	62 dB(A)
פליטת עוצמת צליל אקוסטית באוויר A בשקלול במהירות מואצת (SPEboost)	65 dB(A)
צריכת חשמל במצב כבוי (Po)	0.49 W
מקדם הארכת זמן (F)	0.7
אינדקס יעילות אנרגטית	40.5
קצב זרימת אוויר נמדד בנקודת היעילות הטובה ביותר (Qbep)	470 m³/h
לחץ אוויר נמדד בנקודת היעילות הטובה ביותר (Pbep)	470 Pa
מבוא הספק חשמל נמדד בנקודת היעילות הטובה ביותר (Wbep)	154 W
צריכת חשמל נקובה במערכת התאורה (WL)	2 W
הארה ממוצעת של התאורה במשטח הבישול (Emiddle)	150 lux
רמת עוצמת צליל בהגדרה הגבוהה ביותר (Lwa)	62 dB(A)

חיבור חשמלי

דירוג חיבור חשמלי	272 W	**תדר (Hz)**	50-60 Hz
מתח	220-240 V	**אורך כבל חשמל**	1500 mm

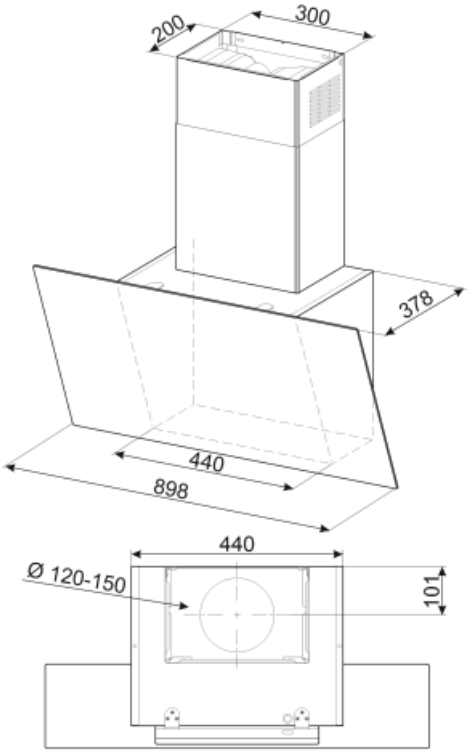

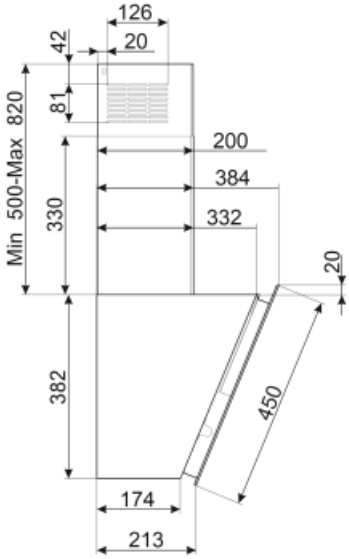

Not included accessories

KITFC152

מסנני פחם עגולים 2 יח' לערכה

KITVENT150

Imbocco motore 150 mm con valvola di non ritorno

KITALLFC

AISI 304 מסנן פחם אוניברסלי נירוסטה
ניתן לשטוף את המסנן במדיח כלים ב-
מים וחומר ניקוי מתאים) ולייבש אותו) 50°C
ל-25 דקות Cבתנור ב-°180

Symbols glossary (TT)

מסננים: לדגם יש מסננים שמסייעים להסיר שומן מהקיטור שנפלט מהמחבתות במהלך הבישול.

מערכת אינפרה-אדום חכמה שמאפשרת לקולטי אדים ולכיריים שיש להם את התכונה הזו לעבוד יחדיו.

נוריות אזהרה: מציינות שיש להחליף את המסננים.

לוחות הוצאת מתחם: עזר יעיל מאוד להפחתת רעש.

הגדרה אינטנסיבית/טורבו: כשיש צורך בהוצאה מהירה במיוחד.

שעות: אם בוחרים את הפונקציה הזו, היא מרעננת 24 את האוויר בערך ל-10 דקות מדי שעה בפרק זמן של 24 שעות, במהיורת מינימלית וברמת רעש נמוכה מאוד.

מסייעת לחסוך עד A+ קטגוריית יעילות אנרגטית: A+ הביצועים .A 10% חשמל בהשוואה לקטגוריה המרביים עם הצריכה המינימלית מובטחים.

כיבוי אוטומטי: הגדרה מיוחדת שפועלת לאחר סיום הבישול לפרק זמן מוגדר מראש ולאחר מכן כיבוי אוטומטי.

תאורה: כל קולטי האדים של תנורים כוללים נורות שמאירות את אזור הבישול או מוסיפות לאווירה של המטבח.

בקרות במגע: בקרות מגע קלות לשימוש מאשרות לתכנת את המכשיר בנגיעה בלחצן.