KIR37XE

Οικογένεια προϊόντων	Απορροφητήρας
ΤΥΠΟΣ ΑΠΟΡΡΟΦΗΤΗΡΑ	Νησίδας
Design	Κυλινδρικό
Τύπος απορρόφησης	Με εξαγωγή
Ηλεκτρονικός έλεγχος λειτουργίας	Ναι
Υλικό	Ανοξείδωτο ατσάλι
Τύπος ατσαλιού	Βουρτσισμένο
Κωδικός EAN	8017709203214
Αισθητική	Universal
Χρωμα	Ανοξείδωτο ατσάλι
Φινίρισμα	Σατέν
Χρώμα σειρογραφίας	Μαύρο
Λογότυπος	Ανάγλυφο

ΧΕΙΡΙΣΜΟΣ

Χειρισμός	Ηλεκτρονικά πλήκτρα	**Χρώμα led**	Λευκό

Προγράμματα/Λειτουργίες

Αριθμός ταχυτήτων	3
Εντατική ταχύτητα	BOOST

ΤΕΧΝΙΚΑ ΧΑΡΑΚΤΗΡΙΣΤΙΚΑ

Αριθμός λαμπτήρων	2	**Φίλτρα συγκράτησης λίπους**	Αλουμίνιο
Τύπος λαμπτήρων	Led	**Ένδειξη καθαρισμού φίλτρου λίπους**	Ναι
Ισχύς φωτός	1 W	**Διάμετρος εξόδου**	150 mm
Λειτουργία μείωσης έντασης φωτισμού	Ναι	**Ελάχιστη απόσταση από εστία αερίου**	550 mm
Μέγιστη απορρόφηση ελεύθερης εξόδου	800 m³/h	**Ελάχιστη απόσταση από εστία ηλεκτρική**	550 mm
Ισχύς μοτέρ	270 W	**Ανεπίστροφη βαλβίδα**	Ναι
Αριθμός φίλτρων	1		

	Ρυθμός εξαγωγής IEC 61591 [m³/h]	**Επίπεδο θορύβου** IEC 60704-2-13 [dBA]
ΤΑΧΥΤΗΤΑ 1	280	52
ΤΑΧΥΤΗΤΑ 2	400	61

ΤΑΧΥΤΗΤΑ 3	560	65
ΕΝΤΑΤΙΚΗ ΤΑΧΥΤΗΤΑ	660	68

ΠΕΡΙΛΑΜΒΑΝΟΜΕΝΑ ΑΞΕΣΟΥΑΡ

Συστολή σωλήνα από 15 στα 12,5εκ.	Ναι

ΣΗΜΑΝΣΗ ΑΠΟΔΟΣΗΣ / ΕΝΕΡΓΕΙΑΣ

Ετήσια Απόδοση Κατανάλωσης (AEChood)	69 kWh/a
ΕΝΕΡΓΕΙΑΚΗ ΚΛΑΣΗ (EEC)	B
Δυναμική Απόδοση Ρεύματος Αέρα (FDE)	24,6
Κλάση απόδοσης δυναμικής ρευμάτων αέρος (FDEC)	B
Απόδοση φωτισμού (LE)	118 lux/W
Κατηγορία απόδοσης φωτισμού (LEC)	A
Απόδοση φιλτραρίσματος λίπους (GFE)	85,3 %
Κατηγορία απόδοσης φιλτραρίσματος λίπους (GFEC)	B
Ροή αέρα στις ελάχιστες στροφές (Qmin)	280 m³/h
Ροή αέρα στις μέγιστες στροφές (Qmax)	560 m³/h
Ροή αέρα στην εντατική λειτουργία (Qboost)	660 m³/h
Εκπομπή θορύβου με στάθμιση A στον αέρα στις ελάχιστες στροφές (SPEmin)	52 dBA
Εκπομπή θορύβου με στάθμιση A στον αέρα στις μέγιστες στροφές (SPEmax)	65 dBA
Εκπομπή θορύβου με στάθμιση A στον αέρα στην εντατική λειτουργία (SPEboost)	68 dBA
Συντελεστής αύξησης χρόνου (F)	1,1
Δείκτης ενεργειακής απόδοσης	51,7
Μετρημένος ρυθμός ροής αέρα στο σημείο βέλτιστης απόδοσης (Qbep)	333 m³/h
Μετρημένη πίεση αέρα στο σημείο βέλτιστης απόδοσης (Pbep)	447 Pa
Μετρημένη ηλεκτρική ισχύς εισόδου στο σημείο βέλτιστης απόδοσης (Wbep)	168 W
Ονομαστική κατανάλωση ισχύος του συστήματος φωτισμού (WL)	2 W
Μέσος φωτισμός στην επιφάνεια μαγειρέματος (Emiddle)	260 lux
Επίπεδο θορύβου στην υψηλότερη ρύθμιση (Lwa)	65 dBA

ΗΛΕΚΤΡΙΚΗ ΣΥΝΔΕΣΗ

Ονομαστική ισχύς	272 W	**Συχνότητα** (Hz)	50-60 Hz

Τάση	220-240 V	**Μήκος καλωδίου τροφοδοσίας**	1500 mm

Προαιρετικά αξεσουάρ

Φίλτρο άνθρακα

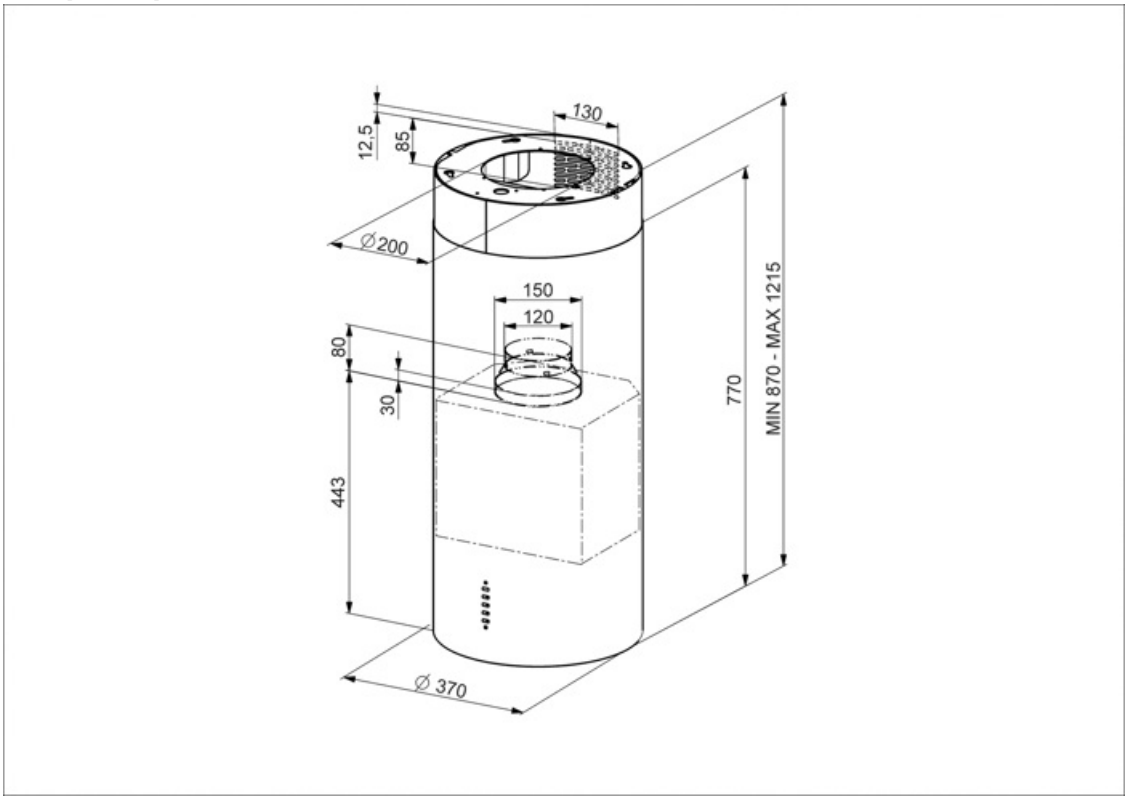

Compatible Accessories

KITFC161

Φίλτρα άνθρακα Kit 2 τεμαχίων

KITVENT150

Άνοιγμα κινητήρα 150 mm με ανεπίστροφη βαλβίδα

Symbols glossary

Φίλτρα: Το μοντέλο διαθέτει φίλτρα που βοηθούν στην αφαίρεση του λίπους από τον ατμό που προέρχεται από τα τηγάνια κατά τη διάρκεια του μαγειρέματος.

Προειδοποιητική λυχνία(-ες): να συμβουλεύει (-ουν) πότε χρειάζονται αλλαγή τα φίλτρα.

Εντατική/turbo ρύθμιση: όταν απαιτείται εξαιρετικά γρήγορη εξαγωγή.

Φώτα: Όλοι οι απορροφητήρες κουζίνας διαθέτουν φώτα για να φωτίζουν το χώρο μαγειρέματος ή να βελτιώνουν την ατμόσφαιρα της κουζίνας.

Μείωση έντασης φωτισμού