KIR37XE2

Сімейство продуктів	Витяжка
Тип вытяжки	Острівний монтаж
Дизайн	Циліндрична
Режим відведення повітря	Режим відведення повітря
Електронне управління	Так
Периметральне всмоктування	Так
Матеріал	Нержавіюча сталь
Тип нержавіючої сталі	Матова
Код EAN	8017709346089
Естетика	Универсальный
Колір	Нержавіюча сталь
Оздоблення	Матова
Колір серіографії	Чорний
Логотип	Штампований

Управління

Налаштування управління	Електронні кнопки	**Колір світлодіоду**	Білий

Программы/ функции

Кількість швидкостей	3
Інтенсивний режим	BOOST
Інші функції	Отсрочка старта

Технічні характеристики

Кількість ламп	2	**Кількість фільтрів**	1
Тип ламп підсвічування	LED	**Жировловлюючі фільтри**	Алюміній
Потужність підсвітки	1 Вт	**Індикатор забруднення вугільного фільтру**	Так
Регулювання інтенсивності освітлення	Так	**Діаметр повітряпроводу**	150 мм
Шкала цветовой температуры света (°K)	4000 °K	**Мінімальна відстань від газової варильної поверхні**	550 мм
Максимальна продуктивність	720 м³/ч	**Мінімальна відстань від електричної варильної поверхні**	550 мм
Потужність мотора	250 Вт		

	Максимальна продуктивність (IEC 61591) [м³/ч]	Рівень шуму IEC 60704-2-13 [дБ(A)]
1-ша швидкість	280	48
2-га швидкість	400	56
3-тя швидкість	570	65
Інтенсивний режим	700	69

Аксесуари в комплекті

Звуження трубки	Так

Продуктивність/ Енергоспоживання

Щорічне енергоспоживання (AEChood)	54 кВт/год
Клас енергоефективності (EEC)	A
Гідродинамічна ефективність (FDE)	29,6
Клас ефективності флюїдодинаміки (FDEC)	A
Ефективність освітлення (LE)	114 lux/W
Клас ефективності освітлення (LEC)	A
Ефективність фільтрації жиру (GFE)	85,1 %
Клас фільтрації (GFEC)	B
Продуктивність на мінімальній швидкості	280 м³/ч
Продуктивність на максимальній швидкості (Qmax)	570 м³/ч
Продуктивність в інтенсивному режимі (Qboost)	700 м³/ч
Акустичний тиск на мінімальній швидкості	48 дБ(A)
Сила звуку за шкалою A, на максимальній швидкості (SPEmax)	65 дБ(A)
Сила звуку за шкалою A на Інтенсивній швидкості (SPEboost)	69 дБ(A)
Час збільшення коефіцієнта (F)	0,9
Клас енергоефективності	51,9
Вимір швидкості потоку повітря з точки зору кращої енергоефективності	380 м³/ч
Вимірювання тиску повітря з точки зору кращої енергоефективності	448 Pa
Вимір вхідної електричної потужності з точки зору кращої енергоефективності	160 Вт
Нормальна потужність системи освітлення	2,2 Вт
Середнє освітлення варильної поверхні (Emiddle)	250 lux
Максимальний рівень шуму	65 дБ(A)

Електричне підключення

Номінальна потужність	252 Вт	**Частота струму (Гц)**	50-60 Гц
Напруга	220-240 В	**Довжина електричного кабелю**	1500 мм

Також доступні

Також доступні кольори Чорний

Опції

Вігульний фільтр

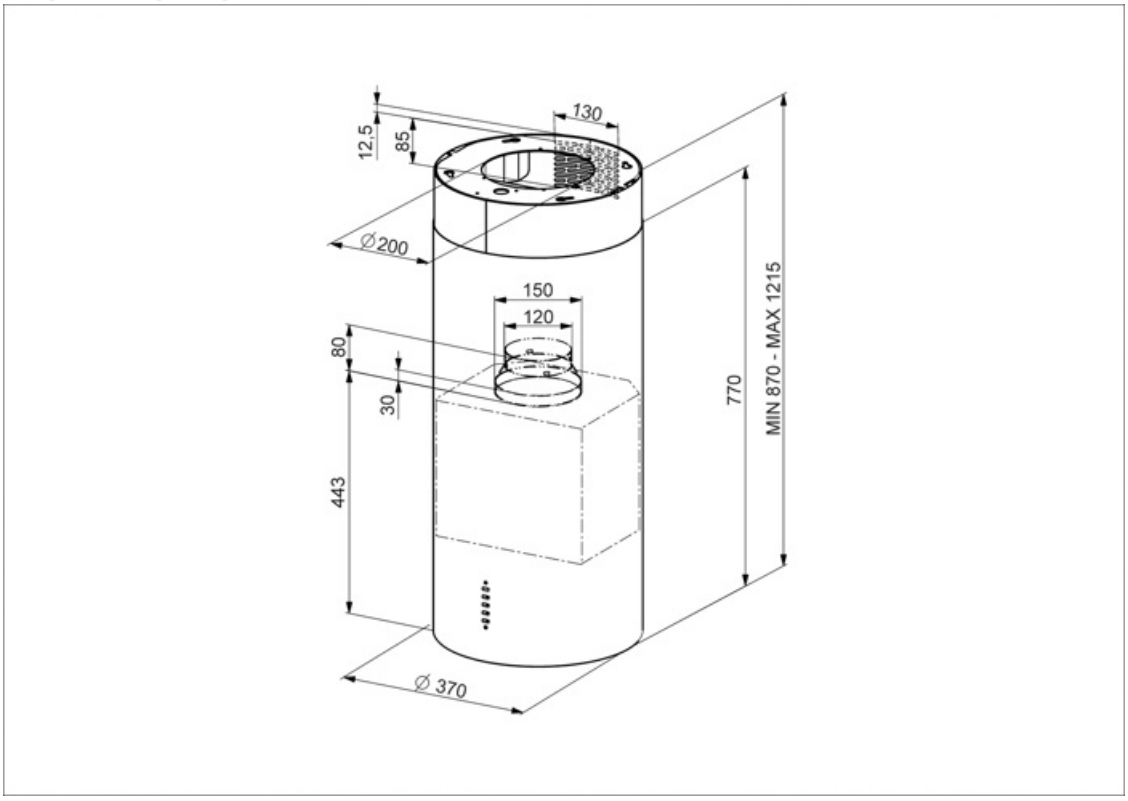

Compatible Accessories

KITFC161

Угольный фильтр 2 штуки

KITVENT150

Вход двигателя 150 мм с обратным клапаном

Symbols glossary

Модель имеет фильтры, которые помогают удалять жир из пара, выходящего из посуды во время приготовления.

Energy efficiency class A

Предупреждающая подсветка: предупреждает о необходимости замены фильтров.

Подсветка: все кухонные вытяжки оснащены подсветкой для освещения зоны приготовления.

Периметральное всасывание: очень эффективный способ всасывания воздуха, также способствует снижению уровня шума.

Интенсивный /турбо режим: когда требуется сверхбыстрая экстракция.

Диммер подсветки