KIT2A1-9

Suitable for	Fogões
Type	Kit Plinto
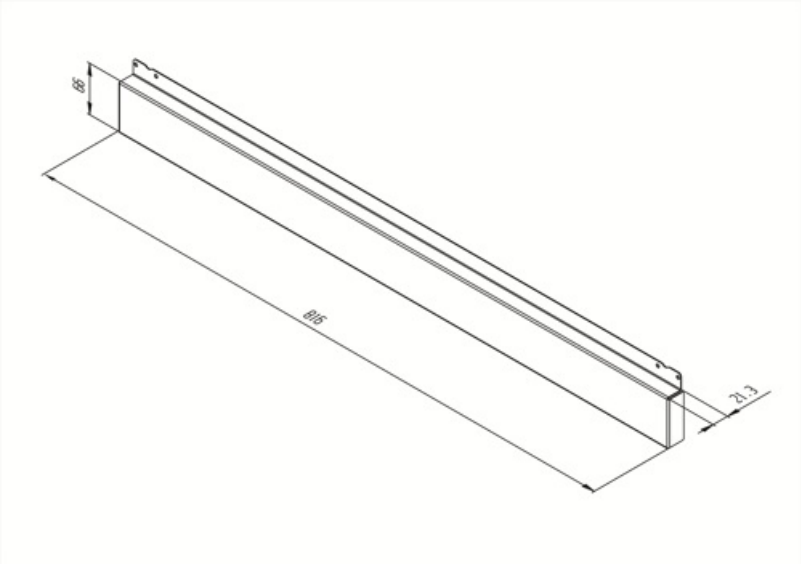
Plinto, 90 cm, aço inoxidável adequado para fogão Opera A1-9