KIT82CX
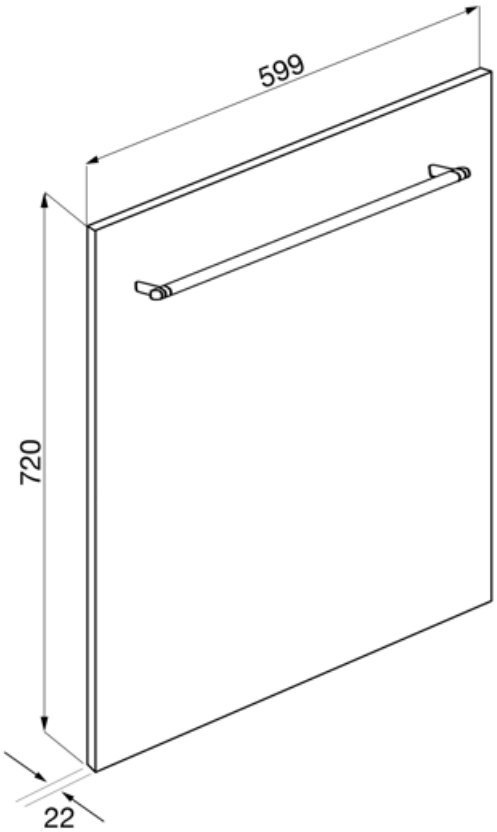
Familie	Opvaskemaskiner
Type	Panel