KIT95B95A

Familie	Fornuizen
Type	Hoogte uitbreidingsset
Kleur	Antraciet
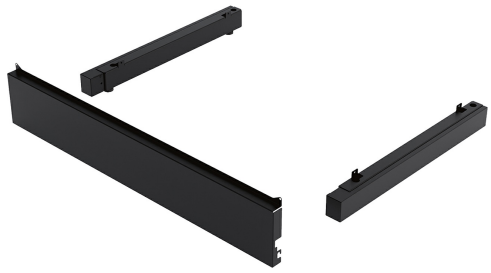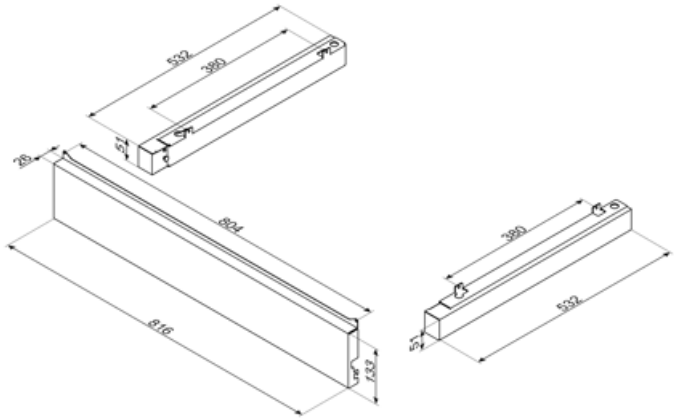
Hoogte uitbreidingsset voor B95 fornuizen, zijde en front, antraciet