KITALLFC

Familie	Capace
Tip	Filtru de cărbune
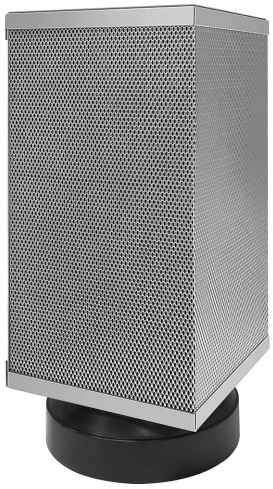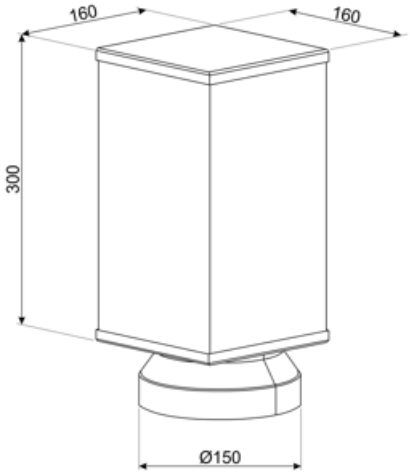
Filtru universal de cărbune Oțel inoxidabil AISI 304 Filtrul poate fi spălat în mașina de spălat vase la 50 °C (apă și detergent adecvat) si la uscat se pune la cuptor 180 °C 25 minute