KITCP90

Serie	Platetopper, Kjøkkenvifter
Type	Avtrekkssett
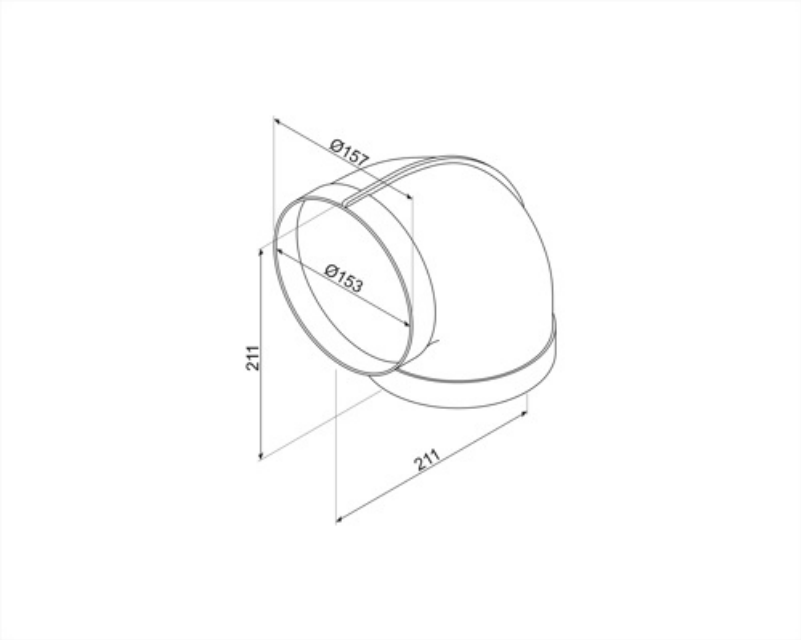
Rund rørbøy, med diameter på 150 mm og 90° vinkel.