KITF6HOBD

Type Kit de recirculação
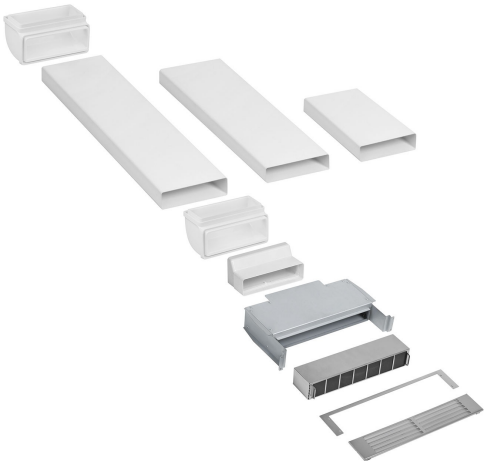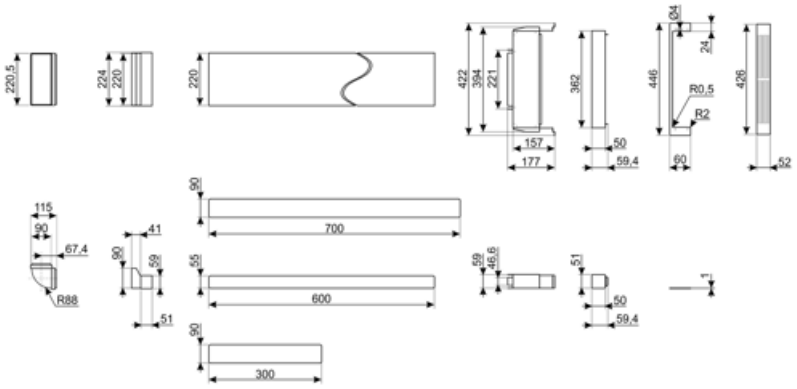
Kit de recirculação para Hobd: tubos + filtro anti-odor regenerável + grelha em aço inoxidável com fixação magnética (fácil de remover) que se encaixam num plinto de no mínimo 6 cm