KITFD075

Suitable for	Pias
Type	Eliminação de resíduos
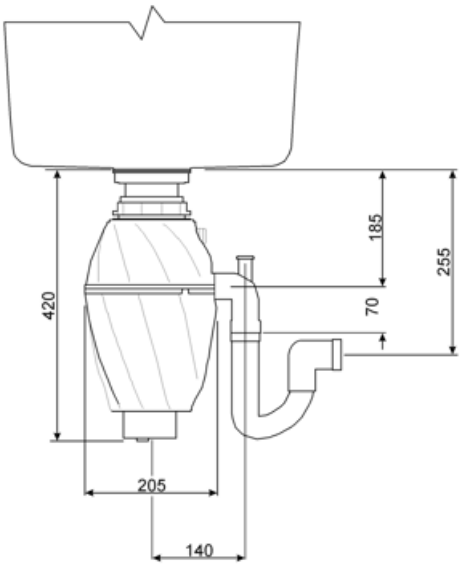
Eliminação de resíduos 0,75 CV Motor: 3/4 CV Adapta-se a todas as pias com saída de resíduos de 3 1/2""