KITFD075

Можно использовать для	Мойки
Тип	Измельчитель отходов
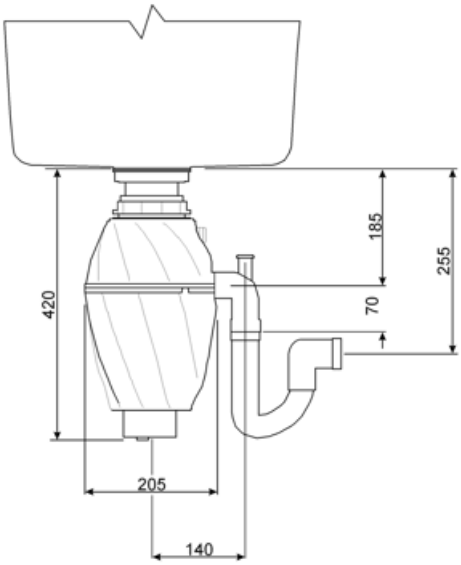
Измельчитель пищевых отходов 075 л.с.
Мотор 0,75 л.с.
Подходит для всех моек со сливом 3 1/2 "