KITH95A1X

Típus	Magasságnövelő készlet
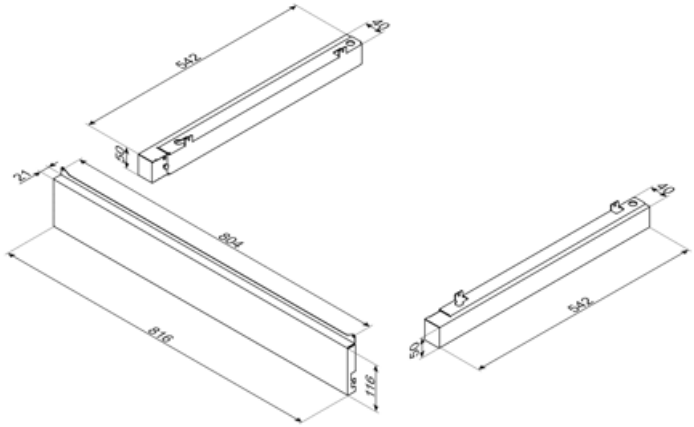
Magasságnövelő készlet (950 mm), rozsdamentes acél, Opera A1 tűzhelyekhez