KITH95A1X

Tipologia Kit estensione altezza

TXT
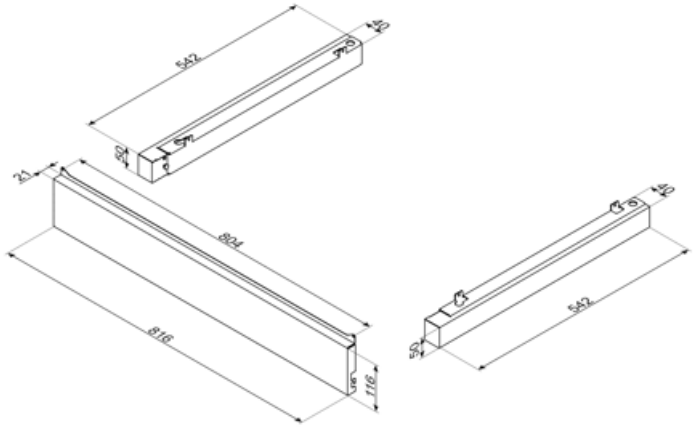
Kit estensione altezza (950 mm), inox, per cucine Opera A1