# KITH95A1X

**Tipologia** Kit estensione altezza

**TXT**
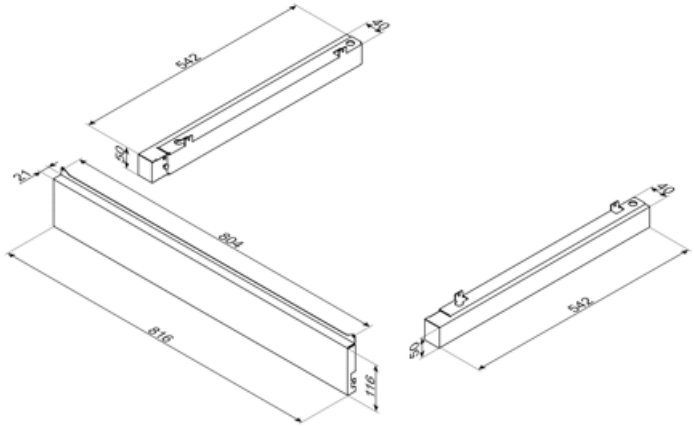
Kit estensione altezza (950 mm), inox, per cucine Opera A1