KITH95CPF120

Suitable for	Fogões
Type	Kit extensão de altura
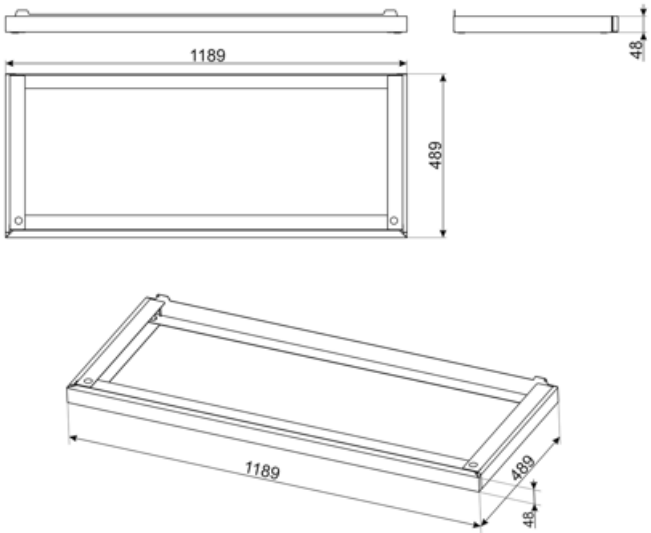
Kit extensão de altura (950 mm), adequado para fogões TR4110