KITKDSNRA

Тип	Рама
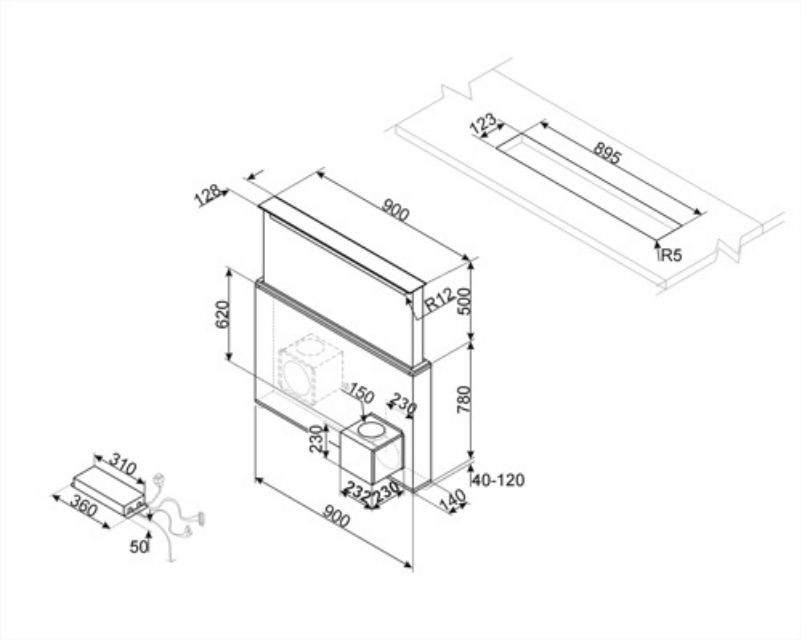
Верхняя панель для KSDD90VN-2, черное стекло/ профиль медный