KITP65CPF120

Type	Kit extensão de profundidade
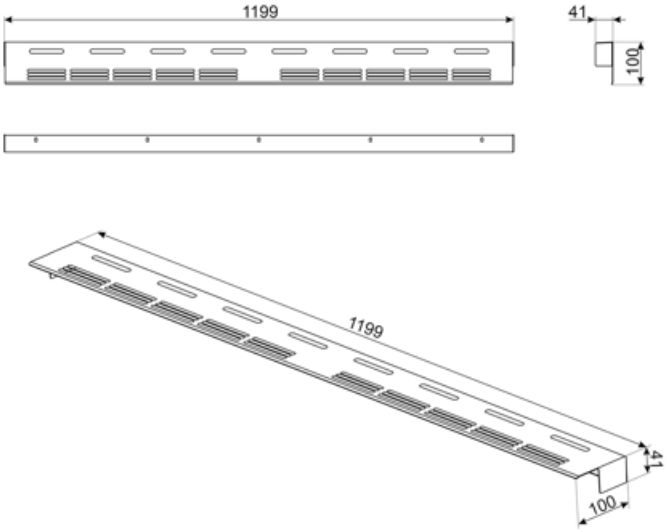
Kit extensão de profundidade (650 mm), adequado para fogões TR4110