KIV90XE

משפחת מוצרים	קולט אדים
סוג	קולט אדים דקורטיבי לאי
עיצוב	מעוקל
הוצאה	הוצאה
בקרה אלקטרונית	כן
חומר	נירוסטה
סוג פלדה	מוברש
קוד EAN	8017709204075
רוחב קולט האדים	90 cm
סדרה עיצובית	Universale
צבע	נירוסטה
גימור	סאטין
סוג זכוכית	שקוף
Logo	Embossed



למשפחת תנורים

הגדרות בקרות	לחצנים אלקטרוניים	**צבע LED**	לבן

תוכנית / פונקציות

מס' מהירויות	3
מהירות אינטנסיבית	
אפשרויות הגדרת זמן	

מאפיינים טכניים



מס' נורות	4	**מס' מסננים**	2
סוג נורה	LED	**מסננים נגד שומן**	אלומיניום
הספק נורה	1 W	**מחוון החלפת מסנן**	כן
סקלאת טמפרטורה של צבע תאורה (K)	4000 K	**פתח אוורור**	150 mm
קיבולת מרבית של יציאה חופשית	820 m³/h	**שסתום אל-חזור**	כן
הספק מנוע	275 W		

	IEC קצב הוצאה 61591 [m³/h]	**IEC רמת רעש 60704-2-13 [dBA]**
קולטי אדים	310	50
קולטי אדים	387	58

קולטי אדים	535	62
Gruppo specifico per famiglia cappe.	750	71

אביזרים כלולים

הפחתת צינור	כן

תווית חשמל / ביצועים



צריכת יעילות שנתית (AEChood)	64 kWh/a
דרגת יעילות אנרגטית	B
יעילות דינמית נוזלית (FDE)	28.6
קטגוריית יעילות דינמית נוזלית (FDEC)	A
יעילות תאורה (LE)	91.8 lux/W
קטגוריית יעילות תאורה (LEC)	A
יעילות סינון שומן (GFE)	84.5 %
קטגוריית יעילות סינון שומן (GFEC)	C
זרימת אוויר במהירות מינימלית (Qmin)	310 m³/h
זרימת אוויר במהירות מקסימלית (Qmax)	535 m³/h
זרימת אוויר במהירות מואצת (Qboost)	760 m³/h
פליטת עוצמת צליל אקוסטית באוויר A **בשקלול במהירות מינימלית** (SPEmin)	50 dBA
פליטת עוצמת צליל אקוסטית באוויר A **בשקלול במהירות מרבית** (SPEmax)	62 dBA
פליטת עוצמת צליל אקוסטית באוויר A **בשקלול במהירות מואצת** (SPEboost)	71 dBA
מקדם הארכת זמן (F)	1.00
קצב זרימת אוויר נמדד בנקודת היעילות הטובה ביותר (Qbep)	417 m³/h
לחץ אוויר נמדד בנקודת היעילות הטובה ביותר (Pbep)	426 Pa
מבוא הספק חשמל נמדד בנקודת היעילות הטובה ביותר (Wbep)	173 W
צריכת חשמל נקובה במערכת התאורה (WL)	4 W
הארה ממוצעת של התאורה במשטח הבישול (Emiddle)	404 lux
רמת עוצמת צליל בהגדרה הגבוהה ביותר (Lwa)	62 dBA

חיבור חשמלי

דירוג חיבור חשמלי	280 W
מתח	220-240 V
תדר (Hz)	50-60 Hz
אורך כבל חשמל	1500 mm
תקע	לא

זמין גם

Alternative colours available	No

אביזרים אופציונליים

מסנן פחם	FLT6	**מאריך ארובה**	No
שלט רחוק	No	**פתח אוורור**	No

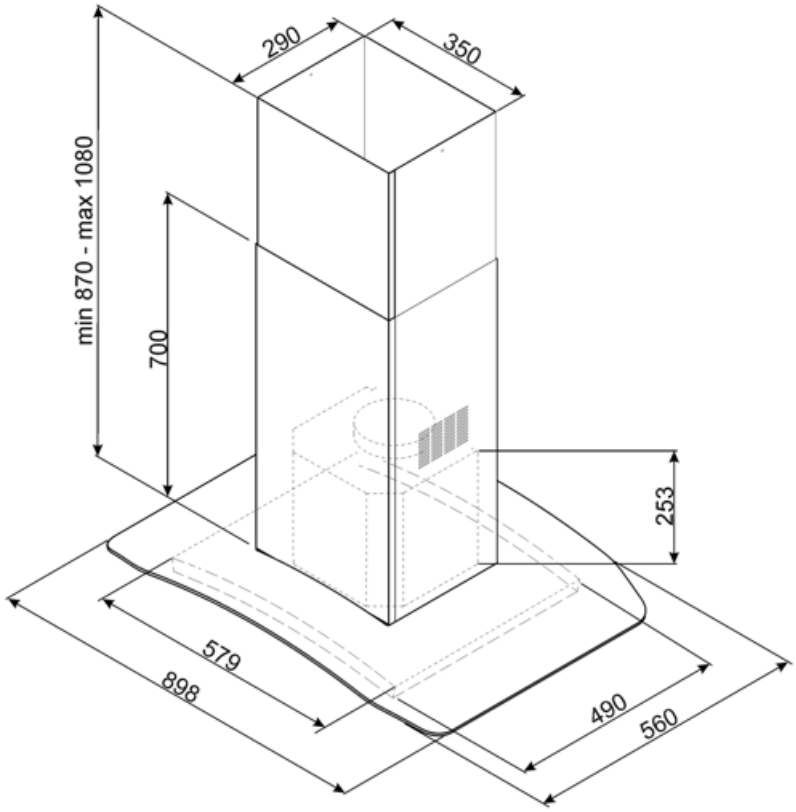

Compatible Accessories



FLT6

(מסנני פחם עגולים (2 יח' לערכה



KITALLFC

מסנן פחם אוניברסלי נירוסטה AISI 304 ניתן לשטוף את המסנן במדיח כלים ב- 50°C (ולייבש אותו מים וחומר ניקוי מתאים) בתנור ב-180°C ל-25 דקות

Symbols glossary



מסננים: לדגם יש מסננים שמסייעים להסיר שומן מהקיטור שנפלט מהמחבתות במהלך הבישול.



נוריות אזהרה: מציינות שיש להחליף את המסננים.



הגדרה אינטנסיבית/טורבו: כשיש צורך בהוצאה מהירה במיוחד.



כיבוי אוטומטי: הגדרה מיוחדת שפועלת לאחר סיום הבישול לפרק זמן מוגדר מראש ולאחר מכן כיבוי אוטומטי.



תאורה: כל קולטי האדים של תנורים כוללים נורות שמאירות את אזור הבישול או מוסיפות לאווירה של המטבח.

