KIV90XE

Сімейство продуктів	Витяжка
Тип вытяжки	Острівний монтаж
Дизайн	Вигнута
Режим відведення повітря	Режим відведення повітря
Електронне управління	Так
Матеріал	Нержавіюча сталь
Тип нержавіючої сталі	Матова
Код EAN	8017709204075
Ширина витяжки	90 см

Естетика

Естетика	Универсальный	**Тип скла**	Прозоре скло
Колір	Нержавіюча сталь	**Логотип**	Штампований
Оздоблення	Матова		

Управління

Налаштування управління	Електронні кнопки	**Колір світлодіоду**	Білий

Програми/ Функції

Кількість швидкостей	3
Інтенсивний режим	BOOST
Опція програмування часу	

Технічні характеристики

Кількість ламп	4	**Кількість фільтрів**	2
Тип ламп підсвічування	LED	**Жировловлюючі фільтри**	Алюміній
Потужність підсвітки	1 Вт	**Індикатор забруднення вугільного фільтру**	Так
Шкала цветовой температуры света (°K)	4000 °K	**Діаметр повітряпроводу**	150 мм

Максимальна продуктивність	820 м³/ч	**Зворотній клапан**	Так
Потужність мотора	275 Вт		

	Максимальна продуктивність (IEC 61591) [м³/ч]	Рівень шуму IEC 60704-2-13 [дБ(A)]
1-ша швидкість	310	50
2-га швидкість	387	58
3-тя швидкість	535	62
Інтенсивний режим	750	71

Аксесуари в комплекті

Звуження трубки	Так

Продуктивність/ Енергоспоживання

B

Щорічне енергоспоживання (AEChood)	64 кВт/год	**Акустичний тиск на мінімальній швидкості**	50 дБ(A)
Клас енергоефективності (EEC)	B	**Сила звуку за шкалою A, на максимальній швидкості** (SPEmax)	62 дБ(A)
Гідродинамічна ефективність (FDE)	28,6	**Сила звуку за шкалою A на Інтенсивній швидкості** (SPEboost)	71 дБ(A)
Клас ефективності флюїдодинаміки (FDEC)	A	**Споживана потужність в режимі очікування**	0,49 Вт
Ефективність освітлення (LE)	91,8 lux/W	**Час збільшення коефіцієнта** (F)	1,00
Клас ефективності освітлення (LEC)	A	**Вимір швидкості потоку повітря з точки зору кращої енергоефективності**	417 м³/ч
Ефективність фільтрації жиру (GFE)	84,5 %	**Вимірювання тиску повітря з точки зору кращої енергоефективності**	426 Pa
Клас фільтрації (GFEC)	C	**Вимір вхідної електричної потужності з точки зору кращої енергоефективності**	173 Вт
Продуктивність на мінімальній швидкості	310 м³/ч	**Нормальна потужність системи освітлення**	4 Вт
Продуктивність на максимальній швидкості (Qmax)	535 м³/ч	**Середнє освітлення варильної поверхні** (Emiddle)	404 lux
Продуктивність в інтенсивному режимі (Qboost)	760 м³/ч		

Максимальний рівень шуму	62 дБ(A)

Електричне підключення

Номінальна потужність	280 Вт	**Частота струму (Гц)**	50-60 Гц
Напруга	220-240 В	**Довжина електричного кабелю**	1500 мм

Опції

Вігульний фільтр	FLT6

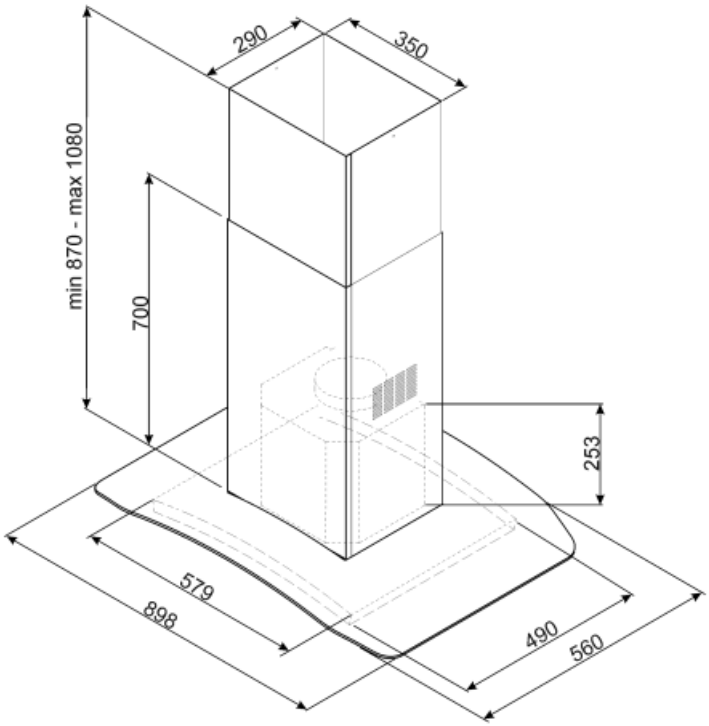

Not included accessories

FLT6

Круглый угольный фильтр (комплект 2 штуки)

KITALLFC

Универсальный угольный фильтр Нержавеющая сталь AISI304 Фильтр можно мыть в посудомоечной машине при температуре 50°C (вода и подходящее моющее средство) и сушить в духовке при 180°C в течение 25 минут

Symbols glossary (TT)

Модель имеет фильтры, которые помогают удалять жир из пара, выходящего из посуды во время приготовления.

Автоматическое отключение: специальная настройка, которая позволяет установить длительность приготовления, по окончании которого прибор автоматически отключается.

B: энергоэффективность, измеренная от A+++ до D/G в зависимости от семейства продуктов.

Предупреждающая подсветка: предупреждает о необходимости замены фильтров.

Подсветка: все кухонные вытяжки оснащены подсветкой для освещения зоны приготовления.

Интенсивный /турбо режим: когда требуется сверхбыстрая экстракция.