KL175XE

משפחת מוצרים	קולט אדים
סוג	קולט אדים דקורטיבי לקיר
עיצוב	זוויתי
הוצאה	הוצאה
בקרה אלקטרונית	כן
הוצאת מתחם	כן
חומר	נירוסטה
סוג פלדה	מוברש
קוד EAN	8017709204020
רוחב קולט האדים	75 cm
סדרה עיצובית	Linea
צבע	נירוסטה
גימור	סאטין
Logo	Embossed

למשפחת תנורים

הגדרות בקרות	לחצנים אלקטרוניים	**צבע** LED	לבן

תוכנית / פונקציות

מס' מהירויות	3
מהירות אינטנסיבית	BOOST
אפשרויות הגדרת זמן	

מאפיינים טכניים

מס' נורות	2	**מסננים נגד שומן**	אלומיניום
סוג נורה	LED	**מחוון החלפת מסנן**	כן
הספק נורה	1 W	**פתח אוורור**	150 mm
סקלאת טמפרטורה של צבע תאורה (K)	4000 K	**מרחק מינימלי מכיריים גז**	480 mm
קיבולת מרבית של יציאה חופשית	825 m³/h	**מרחק מינימלי מכיריים חשמליות**	480 mm
הספק מנוע	275 W	**שסתום אל-חזור**	כן
מס' מסננים	2		

	קצב הוצאה IEC 61591 [m³/h]	**רמת רעש** IEC 60704-2-13 [dBA]
קולטי אדים	304	54

קולטי אדים	395	58
קולטי אדים	525	65
Gruppo specifico per famiglia cappe.	782	71

תווית חשמל / ביצועים

צריכת יעילות שנתית (AEChood)	59 kWh/a
דרגת יעילות אנרגטית	B
יעילות דינמית נוזלית (FDE)	28.7
קטגוריית יעילות דינמית נוזלית (FDEC)	A
יעילות תאורה (LE)	101.8 lux/W
קטגוריית יעילות תאורה (LEC)	A
יעילות סינון שומן (GFE)	59.6 %
קטגוריית יעילות סינון שומן (GFEC)	E
זרימת אוויר במהירות מינימלית (Qmin)	304 m³/h
זרימת אוויר במהירות מקסימלית (Qmax)	525 m³/h
זרימת אוויר במהירות מואצת (Qboost)	783 m³/h
פליטת עוצמת צליל אקוסטית באוויר A בשקלול במהירות מינימלית (SPEmin)	53 dBA
פליטת עוצמת צליל אקוסטית באוויר A בשקלול במהירות מרבית (SPEmax)	65 dBA
פליטת עוצמת צליל אקוסטית באוויר A בשקלול במהירות מואצת (SPEboost)	71 dBA
מקדם הארכת זמן (F)	1.00
אינדקס יעילות אנרגטית	55.6
קצב זרימת אוויר נמדד בנקודת היעילות הטובה ביותר (Qbep)	372 m³/h
לחץ אוויר נמדד בנקודת היעילות הטובה ביותר (Pbep)	454 Pa
מבוא הספק חשמל נמדד בנקודת היעילות הטובה ביותר (Wbep)	163 W
צריכת חשמל נקובה במערכת התאורה (WL)	2 W
הארה ממוצעת של התאורה במשטח הבישול (Emiddle)	224 lux
רמת עוצמת צליל בהגדרה הגבוהה ביותר (Lwa)	65 dBA

חיבור חשמלי

דירוג חיבור חשמלי	278 W	**תדר** (Hz)	50-60 Hz
מתח	220-240 V	**אורך כבל חשמל**	1000 mm

זמין גם

Alternative colours available	No

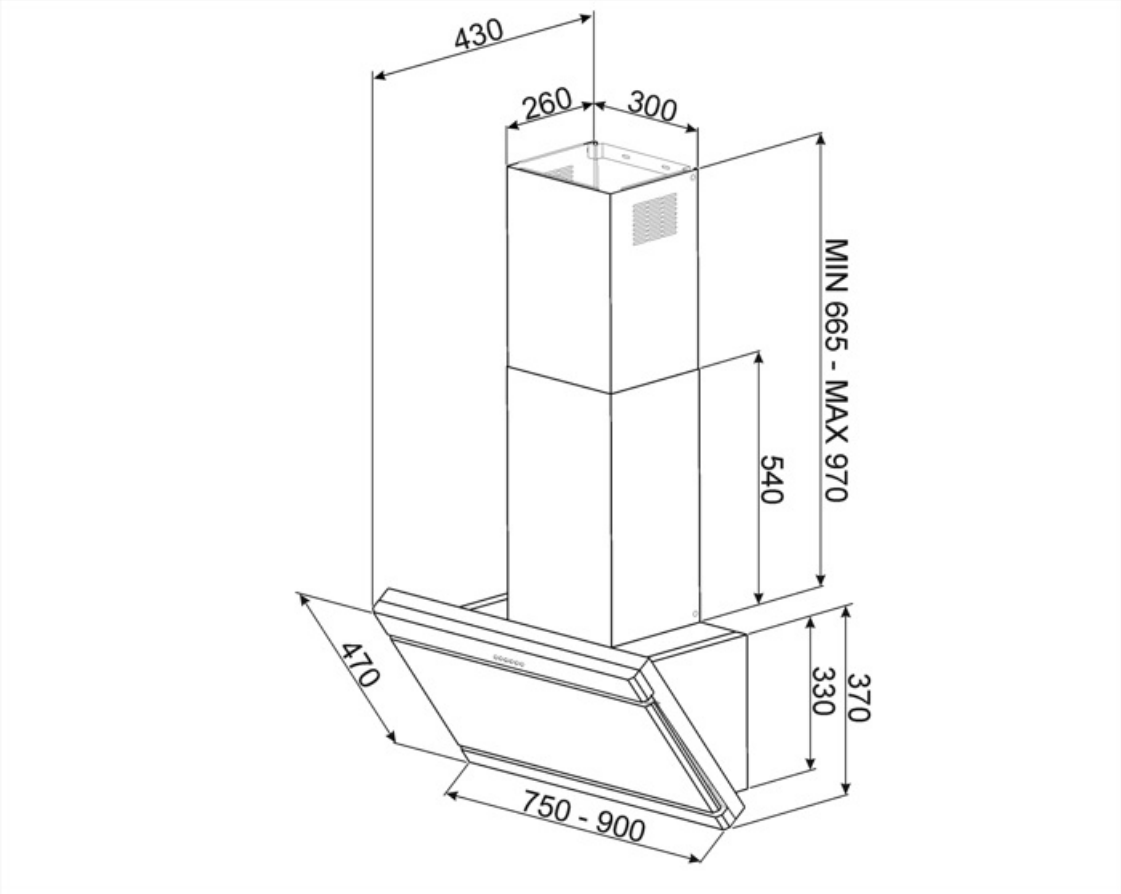
430
260
300
MIN 665 - MAX 970
540
470
330
370
750 - 900

Compatible Accessories

FLT6

(מסנני פחם עגולים (2 יח' לערכה

KITALLFC

מסנן פחם אוניברסלי נירוסטה AISI 304
ניתן לשטוף את המסנן במדיח כלים ב-
מים וחומר ניקוי מתאים) ולייבש אותו) 50°C
ל-25 דקות Cבתנור ב-°180

Symbols glossary

מסננים: לדגם יש מסננים שמסייעים להסיר שומן מהקיטור שנפלט מהמחבתות במהלך הבישול.

כיבוי אוטומטי: הגדרה מיוחדת שפועלת לאחר סיום הבישול לפרק זמן מוגדר מראש ולאחר מכן כיבוי אוטומטי.

נוריות אזהרה: מציינות שיש להחליף את המסננים.

תאורה: כל קולטי האדים של תנורים כוללים נורות שמאירות את אזור הבישול או מוסיפות לאווירה של המטבח.

לוחות הוצאת מתחם: עזר יעיל מאוד להפחתת רעש.

הגדרה אינטנסיבית/טורבו: כשיש צורך בהוצאה מהירה במיוחד.