KL190XE

Familia	Campana
Tipo Campana	Decoración mural
Diseño	Inclinata
Filtración	Extracción
Control electrónico	Sí
Aspiración perimetral	Sí
Material	Acero inoxidable
Tipo de inox	Cepillado
Código EAN	8017709204037
Ancho	90 cm
Estética	Línea
Color	Acero inoxidable
Acabado	Satinado
Logo	Embutido

Mandos

Regulación de mandos	Teclas electrónicas	**Color Led**	Blanco

Programas/Funciones

N.° de velocidades	3
Velocidad intensiva	BOOST
Opciones de programación tiempo	

Características técnicas

N° de Luces	2	**Filtros antigrasa**	Aluminio
Tipo de Luz	LED	**Indicador cambio de filtros**	Sí
Potencia luz	1 W	**Diámetro embocadura motor**	150 mm
Escala de temperatura de color (° K)	4000 K	**Distancia mínima de la encimera de gas**	480 mm
Capacidad máxima de aspiración en modalidad libre (P0)	825 m³/h	**Distancia mínima de la encimera eléctrica**	480 mm
Potencia motor	275 W	**Válvula de retención**	Sí
N° de Filtros	2		

	Capacidad de aspiración (IEC 61591) [m³/h]	Rumorosidad (IEC 60704-2-13) [dBA]

Velocidad 1	304	54
Velocidad 2	395	58
Velocidad 3	525	65
Velocidad intensiva	782	71

Prestaciones/Etiqueta energética

Consumo anual (AEChood)	59 kWh/a
Clase eficiencia energética (EEC)	B
Eficiencia Fluidodinámica (FDE)	28,7
Clase de eficiencia fluido dinámico (FDEC)	A
Clase de eficiencia de iluminación (LE)	101,8 lux/W
Eficiencia de iluminación (LEC)	A
Eficiencia de filtrado de grasa (GFE)	59,6 %
Clase de eficiencia de filtrado de grasa (GFEC)	E
Flujo de aire a la velocidad mínima (Qmin)	304 m³/h
Flujo de aire a la máxima potencia (Qmax)	525 m³/h
Flujo de aire en posición reforzada Qboost)	783 m³/h
Emisiones sonoras en el aire ponderadas por el valor A en su ajuste mínimo de utilización normal:(SPEmin)	53 dBA
Emisiones sonoras en el aire ponderadas por el valor A en su ajuste máximo de utilización normal: (SPEmax)	65 dBA
Emisiones sonoras en el aire ponderadas por el valor A en posición ultrarrápida o reforzada: (SPEboost)	71 dBA
Factor aumento de tiempo (F)	1,00
Índice de eficiencia energética primera cavidad	55,6
Caudal de aire medido en el mejor punto de eficiencia (Qbep)	372 m³/h
Presión de aire medida en el mejor punto de eficiencia (Qbep)	454 Pa
Entrada de potencia eléctrica medida en el mejor punto de eficiencia (Wbep)	163 W
Potencia normal sistema de luz (Wl)	2 W
Iluminación media sobre la superfície de cocción	224 lux
Nivel de potencia acústica más alta (Lwa)	65 dBA

Conexión eléctrica

Datos nominales de conexión eléctrica	278 W
Tensión	220-240 V
Frecuencia (Hz)	50-60 Hz

Longitud del cable de alimentación	1000 mm

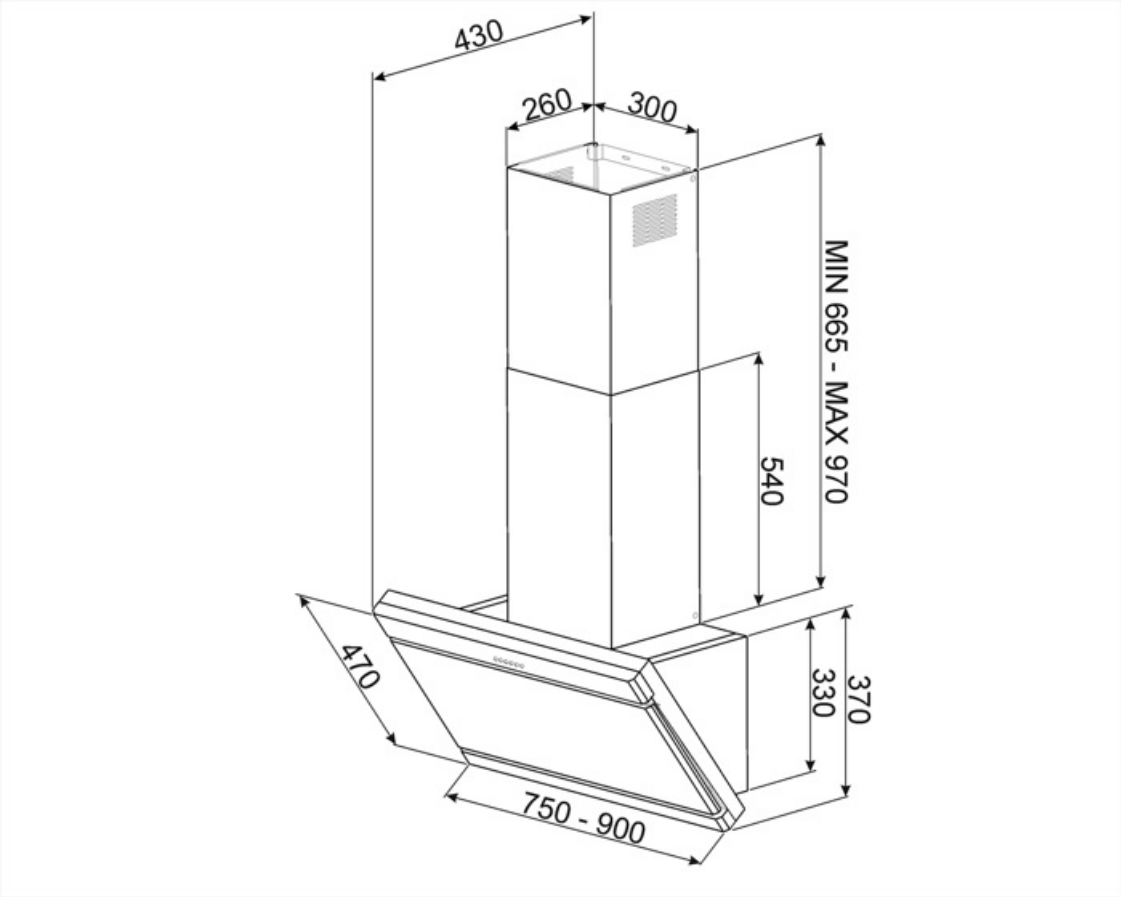

Accesorios Compatible

FLT6

Filtro carbón activo (2 piezas)

KITALLFC

Filtro de carbón universal. Acero inoxidable AISI 304. El filtro se puede lavar en lavavajillas a 50 ° C (agua y detergente adecuado) y para secar meter al horno 180 ° C 25 minutos

Symbols glossary

Filtros de grasa: los filtros de grasa purifican el aire de las grasas de cocción. Son fácilmente extraíbles para su limpieza periódica.

Luz: las campanas están equipadas con lámparas LED. La luz se puede encender independientemente del ventilador de succión y, por lo tanto, permite que se ilumine la superficie de trabajo.

Función Turbo: La función Turbo le permite operar la campana a la máxima potencia, para acelerar la eliminación de olores más persistentes.

Apagado automático: la opción de apagado automático le permite programar el tiempo de desactivación de la campana, que continuará purificando el aire hasta que se apague automáticamente.

Señal luminosa: se enciende una señal luminosa cuando es necesario reemplazar los filtros de carbón activado.

Zona perimetral: este tipo de aspiración se concentra en la zona perimetral. Además de mejorar la estética de la campana, cubriendo los filtros, permite una superficie de succión más amplia y ofrece una menor rumorosidad, limitando las vibraciones de los filtros.