KLT12L4WH



Termékcsalád	Páraelszívó
Páraelszívó típusa	Mennyezeti páraelszívó
Design	Mennyezeti
Elszívás	Elszívás
Elektronikus vezérlés	Igen
Perimetrikus elszívás	Igen
Anyag	Rozsdamentes acél
Acél típusa	Szálcsiszolt
EAN kód	8017709326197
Páraelszívó szélessége	120 cm
Design család	Universale
Szín	Matt fehér
Felületkezelés	Szatén
Logo	Silk screen

Kezelő elemek

Vezérlés	Fehér háttérvilágítású érintővezérlés

Program/Funkciók

Fokozatok száma	3
Intenzív sebesség	
24 órás szellőztetés funkció	
Időbeállítási lehetőségek	
Auto-vent 2.0	

MŰSZAKI JELLEMZŐK

Világítás száma	2
Világítás típusa	LED
Világítás teljesítménye	7.4 W
Világítás színhőmérséklet-tartománya	3000 - 5700 K
Szabad kivezetés maximális légszállítása	610 m³/h
Motorteljesítmény	270 W
Szűrők száma	4
Zsírszűrők	Alumínium
Szűrőcsere figyelmeztetés	Igen
Kivezető nyílás	150 mm
Minimális távolság a GÁZFŐZŐLAPTÓL	650 mm
Minimális távolság az ELEKTROMOS FŐZŐLAPTÓL	650 mm
Visszacsapó szelep	Igen

	Légszállítás IEC 61591 [m³/h]	Zajszint IEC 60704-2-13 [dBA]
1. sebességfokozat	194	51
2. sebességfokozat	315	57
3. sebességfokozat	447	65
Intenzív sebesség	591	71

Mellékelt tartozékok

Távirányító	Igen

Teljesítmény / Energiacímke



Éves energiafogyasztás (AEChood)	91 kWh/a
Energiahatékonysági osztály (EEC)	B
Hidrodinamikai hatékonyság (FDEhood)	27.1
Hidrodinamikai hatékonysági osztály (FDEC)	B
Megvilágítási hatékonyság (LE)	20.1 lux/W
Megvilágítási hatékonysági osztály (LEC)	B
Zsírkiszűrési hatékonyság (GFE)	62.7 %
Zsírkiszűrési hatékonysági osztály (GFEC)	E
Légszállítás minimum fokozaton (Qmin)	194 m³/h
Légszállítás maximum fokozaton (Qmax)	447 m³/h
Légszállítás intenzív (booster) fokozaton (Qboost)	591 m³/h

Levegőben terjedő, A-súlyozású akusztikus zajkibocsátás minimális sebességnél (SPEmin)	51 dBA
Levegőben terjedő, A-súlyozású akusztikus zajkibocsátás maximális sebességnél (SPEmax)	66 dBA
Levegőben terjedő, A-súlyozású akusztikus zajkibocsátás intenzív (boost) sebességnél (SPEboost)	71 dBA
Időtartam-növelő tényező (F)	1.0
Energiahatékonysági mutató	63.0
Mért légáramsebesség a legjobb hatásfokú pontban (Qbep)	339.3 m³/h
Mért légnyomás a legjobb hatásfokú pontban (Pbep)	632 Pa
Mért villamosenergia-felvétel a legjobb hatásfokú pontban (Wbep)	219.5 W
Világítórendszer nominális teljesítménye (WL)	14.8 W
Világítórendszer átlagos megvilágítása a főzőfelületen (Emiddle)	298 lux
Zajteljesítményszint a legmagasabb fokozaton (Lwa)	66 dBA

Elektromos csatlakozás

Elektromos csatlakozás névleges értéke	305 W	**Tápkábel hossza**	1500 mm
Feszültség	220-240 V	**Csatlakozódugó**	Nem
Frekvencia (Hz)	50-60 Hz		

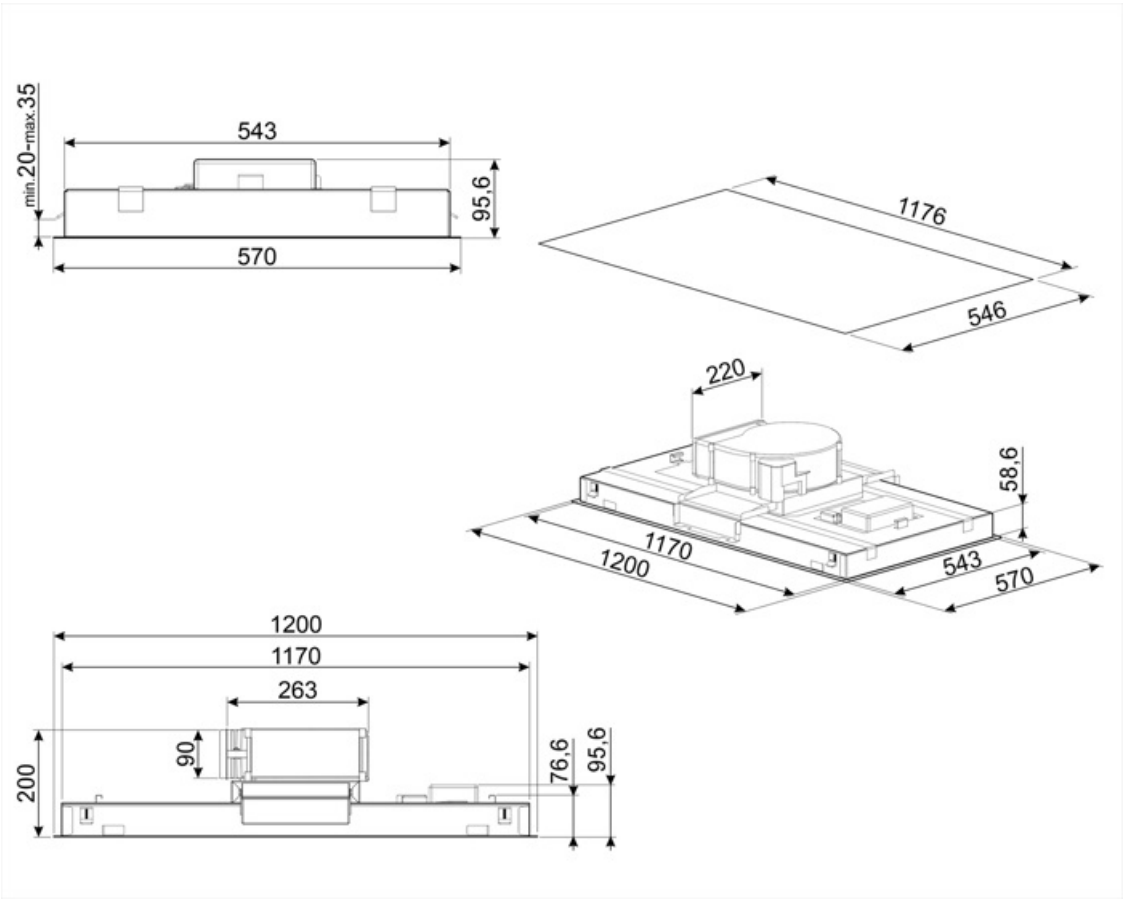

Compatible Accessories



KITALLFC

Univerzális aktívszén-szűrő Rozsdamentes acél AISI 304 A szűrő mosogatógépben 50°C-on mosható (víz és megfelelő mosószer) és sütőben 180°C-on 25 percig szárítható



RRA90

Round to rectangular adapter 220x90 mm to 150 Ø

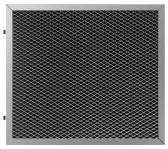

KITFCKLTR

1 db regenerálható* aktívszén-szűrő minden KLT* modellhez. * Mosogatógépben legfeljebb 12-szer mosható és sütőben szárítható max. 90°-on 60 percig 235 (Ma)x 200 (Ho) x 10 (Mé) mm méretben

Symbols glossary



24 órás funkció: aktiválásakor a készülék 24 órán keresztül óránként körülbelül 10 percig frissíti a levegőt, minimális sebességgel, rendkívül csendesen.



Auto-Vent 2.0: kapcsolat a főzőlap és a páraelszívó között.





Világítás: Minden páraelszívó világítással rendelkezik a főzőterület megvilágításához vagy a konyha hangulatosabbá tételéhez.



Állítható fehér színhőmérséklet: a meleg tónusoktól a hideg árnyalatokig.



Szűrők: a készülék speciális szűrőkkel rendelkezik, amelyek hatékonyan távolítják el a zsíros szennyeződéseket a főzés során keletkező gőzből.



Automatikus kikapcsolás: Speciális beállítás, amely a főzés befejezése után egy előre beállított ideig fut, majd automatikusan kikapcsol.



Figyelmeztető jelzőfény: jelez, ha szűrőt kell cserélni.



Perimetrikus elszívópanelek: rendkívül hatékony működés és jelentős zajszintcsökkentés.



Intenzív/boost fokozat: amikor extra gyors elszívásra van szükség.