KLT12L4WH

Famiglia	Cappa
Tipologia	A soffitto
Design	A soffitto
Filtraggio	A espulsione
Controllo elettronico	Sì
Aspirazione perimetrale	Sì
Materiale	Inox
Tipo Inox	Satinato
Codice EAN	8017709326197
Larghezza cappa	120 cm
Estetica	Universale
Colore	Bianco opaco
Finitura	Satinato
Logo	Serigrafato

Comandi

Regolazione comandi	Touch control back-lighted White

Programmi / Funzioni

N° velocità	3
Velocità intensiva	
Funzione ricambio aria 24 h	
Opzioni di programmazione tempo	
Auto-Vent 2.0	

Caratteristiche Tecniche

N° di luci	2
Tipo di Luce	LED
Potenza luce	7,4 W
Range temperatura di Colore della luce (K)	3000 - 5700 K
Capacità massima d'aspirazione in modalità libera (P0)	610 m³/h
Potenza motore	270 W
N° di filtri	4
Filtri antigrasso	Alluminio
Indicatore cambio filtri	Sì
Diametro imbocco motore	150 mm
Distanza minima istallazione da piano cottura gas	650 mm
Distanza minima istallazione da piano cottura elettrico	650 mm

Valvola di non ritorno	Sì

	Capacità d'aspirazione (IEC 61591) [m³/h]	Rumorosità (IEC 60704-2-13) [dBA]
Velocità 1	194	51
Velocità 2	315	57
Velocità 3	447	65
Velocità Intensiva	591	71

Dotazione accessori Inclusi

Telecomando	Sì

Prestazioni / Etichetta Energetica

Efficienza di consumo annuale (AEC)	91 kWh/a
Classe di efficienza energetica (EEC)	B
Efficienza fuido dinamica (FDE)	27,1
Classe di efficienza fluido dinamica (FDEC)	B
Efficienza di illuminazione (LE)	20,1 lux/W
Classe di efficienza di illuminazione (LEC)	B
Efficienza di filtraggio grassi (GFE)	62,7 %
Classe di efficienza filtraggio grassi (GFEC)	E
Portata d'aria alla velocità minima (Qmin)	194 m³/h
Portata d'aria alla velocità massima (Qmax)	447 m³/h
Portata d'aria alla velocità intensiva (Qboost)	591 m³/h
Emissione ponderata di potenza acustica alla velocità minima (SPEmin)	51 dBA
Emissione ponderata di potenza acustica alla velocità massima (SPEmax)	66 dBA
Emissione ponderata di potenza acustica alla velocità intensiva (SPEboost)	71 dBA
Fattore di aumento del tempo (F)	1,0
Indice di efficienza energetica	63,0
Portata d'aria misurata nella condizione di massima efficienza (Qbep)	339,3 m³/h
Pressione d'aria misurata nella condizione di massima efficienza (Pbep)	632 Pa
Potenza elettrica assorbita nella condizione di massima efficienza (Wbep)	219,5 W
Potenza nominale del sistema di illuminazione (WL)	14,8 W
Illuminazione media del sistema di illuminazione sul piano di cottura (Emiddle)	298 lux

Livello sonoro nella configurazione più elevata (Lwa)	66 dBA

Collegamento Elettrico

Dati nominali di collegamento elettrico	305 W	**Frequenza**	50-60 Hz
Tensione	220-240 V	**Lunghezza cavo di alimentazione**	1500 mm

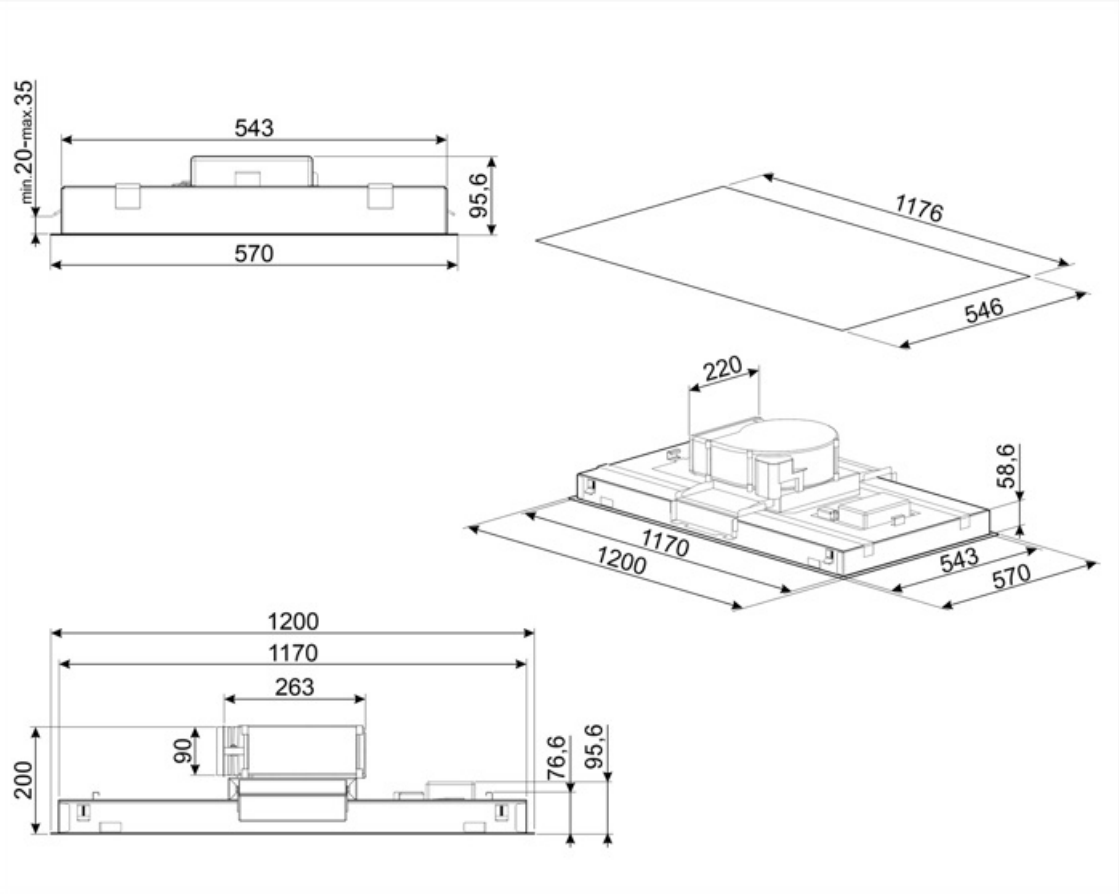

Accessori Compatibili

KITALLFC

Filtro Carboni attivi universale Struttura in acciaio inox AISI 304 Possibilità di rigenerazione tramite lavaggio in lavastoviglie 50° C e successiva asciugatura in forno a 180° C per 25 minuti

RRA90

Raccordo rettangolare / circolare 220x90 mm a 150 Ø

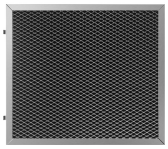

KITFCKLTR

1 pcs di Filtro a Carbone rigenerabile per tutte le cappe serie KLT* Può essere lavato in lavastoviglie fino a 12 volte e asciugato in forno a 90° per max 60 min. Dimensioni 235(A)x 200 (L) x 10 (P) mm

Glossario simboli

Ricambio aria 24 h: La funzione Ricambio aria 24 h crea un ricircolo continuo dell'aria, attivando il motore alla minima velocità con un'aspirazione di 10 min. ogni ora per 24 ore.

Spegnimento automatico: L'opzione Spegnimento automatico consente di programmare l'orario di disattivazione della cappa che continuerà a purificare l'aria fino a quando si spegnerà automaticamente.

Luce: Le cappe sono dotate di lampade a LED. La luce può essere accesa indipendentemente dalla ventola di aspirazione e consentire, così, di illuminare il piano di lavoro.

Funzione Turbo: La funzione Turbo permette di azionare la cappa alla massima potenza, per velocizzare l'eliminazione degli odori più persistenti.

Possibilità di regolare la temperatura di colore delle luci da bianco caldo a bianco freddo

Filtri antigrasso: I filtri antigrasso depurano l'aria dai grassi della cottura. Sono facilmente smontabili per la loro pulizia periodica.

Segnale luminoso: Un segnale luminoso si accende quando occorre sostituire i filtri a carboni attivi.

Zona perimetrale: Questo tipo di aspirazione si concentra sulla zona perimetrale. Oltre a migliorare l'estetica della cappa, coprendone i filtri, permette di avere una superficie di aspirazione più ampia e di offrire una maggiore silenziosità, limitando le vibrazioni dei filtri.

Collegamento piano e cappa