KLT12L4WH



Familie	Afzuigkap
Type afzuigkap	Plafond unit
Design	Plafond unit
Filtering	Expulsie
Elektronische bediening	Ja
Randafzuiging	Ja
Materiaal	Roestvrij staal
Type roestvrijstaal	Geborsteld
EAN-code	8017709326197
Breedte afzuigkap	120 cm
Esthetiek	Universeel
Kleur	Matt White
Afwerking	Geborsteld
Logo	Geëtst

Bediening

Regeling bediening	Touch control met wit achtergrond verlichting

Program / Functions

Aantal snelheden	3
Snelheid Intensief	BOOST
Luchtzuiveringsfunctie (24 uur)	24 hours
Opties tijdprogrammering	
Auto-vent 2.0	

Technische specificaties

Aantal lampen	2
Soort verlichting	LED
Vermogen lamp	7.4 W
Temperatuur licht aanpasbaar	3000 - 5700 K
Capaciteit P0	610 m³/h
Vermogen motor	270 W
Aantal filters	4

Vetfilters	Aluminium
Indicator vervangen filter	Ja
Afvoer	150 mm
Minimale afstand vanaf gasfornuis	650 mm
Minimale afstand vanaf inductie fornuis	650 mm
Terugslagklep	Ja

	Capaciteit (IEC 61591) [m³/h]	Geluidsniveau (IEC 60704-2-13) [dBA]
Snelheid 1	194	51
Snelheid 2	315	57
Snelheid 3	447	65
Snelheid Intensief	591	71

Meegeleverde accessoires

Afstandsbediening	Ja

Prestaties / energielabel



Jaarlijks energieverbruik (AEChood)	91 kWh/a
Energie-efficiëntieklasse (EEC)	B
Hydrodynamische efficiëntie (FDEC)	27.1
Hydrodynamische-efficiëntieklasse (FDEC)	B
Lichtefficiëntie (LEC)	20.1 lux/W
Lichtefficiëntieklasse (LEC):	B
Vetfilterefficiëntie (GFE)	62.7 %
Vetfilterefficiëntieklasse (GFEC)	E
Luchtstroom op de minimumsnelheid (Qmin)	194 m³/h
Luchtstroom op de maximumsnelheid (Qmax)	447 m³/h
Luchtstroom op de boostsnelheid (Qboost)	591 m³/h

Akoestische geluidsdruk op minimum snelheid (SPEmin)	51 dBA
Akoestische A-gewogen geluidsemissie op maximum snelheid	66 dBA
Akoestische A-gewogen geluidsvermogen in de lucht met intensieve snelheid	71 dBA
Tijdstoenamefactor (F)	1.0
Energie-efficiëntie-index	63.0
Gemeten luchtstroom op beste-efficiëntiepunt (Qbep)	339.3 m³/h
Gemeten luchtdruk op beste-efficiëntiepunt (Qbep)	632 Pa
Gemeten opgenomen vermogen op beste-efficiëntiepunt (Wbep)	219.5 W
Nominaal stroomverbruik van het lichtsysteem (WL)	14.8 W
Gemiddelde lichtsterkte van het licht op het kookoppervlak (Emiddle)	298 lux
Geluidsniveau op de hoogste stand (Lwa)	66 dBA

Elektrische aansluiting

Aansluitwaarde	305 W
Spanning	220-240 V
Frequentie	50-60 Hz
Lengte voedingskabel	1500 mm
Stekker	Nee

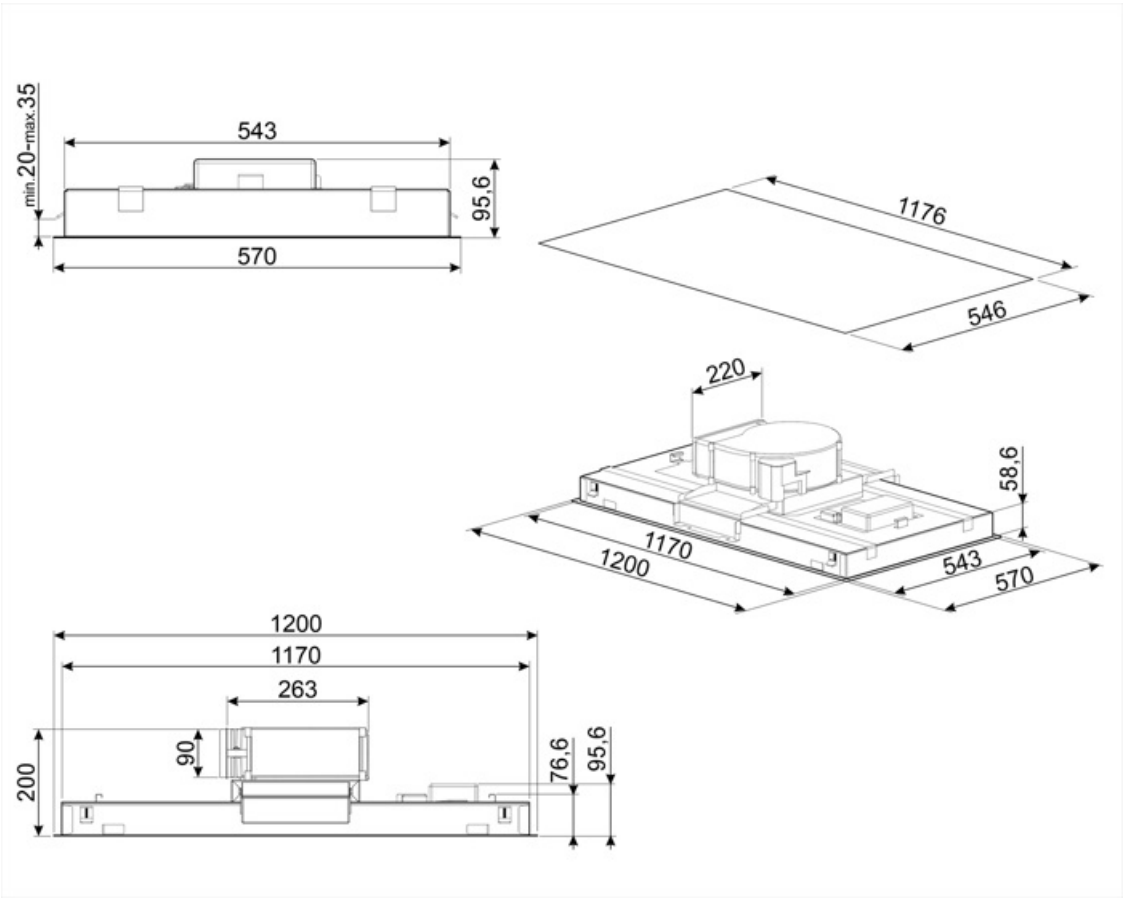
min.20–max.35
543
95,6
570
1176
546
220
58,6
1170
1200
543
570
1200
1170
263
90
200
76,6
95,6

Compatibele Accessoires



KITALLFC

Universele koolfilter Roestvrij staal AISI 304 Het filter kan in de vaatwasser op 50 °C worden gewassen (water en geschikt afwasmiddel)en om het te drogen in de oven op 180°C 25 minuten



RRA90

Round to rectangular adapter 220x90 mm to 150 Ø

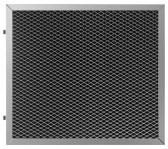

KITFCKLTR

1 pcs of Charcoal filter Regenerable* suitable for all the KLT* models. * It can be washed in the dishwasher up to 12 times and dry in the oven at max 90° for 60 min. dimension 235(H)x 200 (L) x 10 (D) mm

Symbols glossary



24h: Indien geselecteerd, ververst deze functie de lucht voor c. 10 minuten per uur gedurende een periode van 24 uur, met minimale snelheid en een onmerkbaar geluidsniveau.



Connection between hob and hood





Verlichting: Alle afzuigkappen hebben verlichting aan, om de kookzone te verlichten of voor sfeer in de keuken



Tunable white from warm to cold.



Filters: het model heeft filters die helpen bij het verwijderen van vet uit de stoom die tijdens het koken uit de pannen komt.



Automatisch uitschakelen: een speciale instelling om na het koken een vooraf ingestelde tijd te laten draaien en vervolgens automatisch uit te schakelen



Waarschuwingslampje (s): om aan te geven wanneer filters moeten worden vervangen.



Perimeter extraction panels: very efficient and aid noise reduction.



Intensieve / turbo-stand: wanneer extra snelle afzuiging gewenst is.