KLT90LWHS

Famiglia	Cappa
Tipologia	A soffitto
Design	A soffitto
Filtraggio	A espulsione
Controllo elettronico	Sì
Aspirazione perimetrale	Sì
Materiale	Inox
Tipo Inox	Satinato
Codice EAN	8017709291327
Larghezza cappa	90 cm
Estetica	Universale
Colore	Bianco opaco
Finitura	Opaco
Logo	Serigrafato

Comandi

Regolazione comandi	Tasti elettronici

Programmi / Funzioni

N° velocità	3
Velocità intensiva	BOOST

Caratteristiche Tecniche

N° di luci	2	**N° di filtri**	3
Tipo di Luce	LED	**Filtri antigrasso**	Alluminio
Potenza luce	7.4 W	**Diametro imbocco motore**	150 mm
Temperatura di Colore della luce (°K)	3000 °K	**Distanza minima istallazione da piano cottura gas**	650 mm
Range temperatura di Colore della luce (°K)	3000° - 5700° °K	**Distanza minima istallazione da piano cottura elettrico**	650 mm
Capacità massima d'aspirazione in modalità libera (P0)	610 m³/h	**Valvola di non ritorno**	Sì
Potenza motore	270 W		

	Capacità d'aspirazione (IEC 61591) [m³/h]	Rumorosità (IEC 60704-2-13) [dBA]
Velocità 1	213	51

Velocità 2	329	56
Velocità 3	459	64
Velocità Intensiva	604	70

Dotazione accessori Inclusi

Telecomando	Sì

Prestazioni / Etichetta Energetica

Efficienza di consumo annuale (AEC)	94 kWh/a
Classe di efficienza energetica (EEC)	B
Efficienza fuido dinamica (FDE)	27,5
Classe di efficienza fluido dinamica (FDEC)	B
Efficienza di illuminazione (LE)	7,9 lux/W
Classe di efficienza di illuminazione (LEC)	F
Efficienza di filtraggio grassi (GFE)	43,0 %
Classe di efficienza filtraggio grassi (GFEC)	G
Portata d'aria alla velocità minima (Qmin)	213 m³/h
Portata d'aria alla velocità massima (Qmax)	459 m³/h
Portata d'aria alla velocità intensiva (Qboost)	604 m³/h
Emissione ponderata di potenza acustica alla velocità minima (SPEmin)	51 dBA
Emissione ponderata di potenza acustica alla velocità massima (SPEmax)	64 dBA
Emissione ponderata di potenza acustica alla velocità intensiva (SPEboost)	70 dBA
Fattore di aumento del tempo (F)	1,0
Indice di efficienza energetica	63,2
Portata d'aria misurata nella condizione di massima efficienza (Qbep)	358 m³/h
Pressione d'aria misurata nella condizione di massima efficienza (Pbep)	633 Pa
Potenza elettrica assorbita nella condizione di massima efficienza (Wbep)	229 W
Potenza nominale del sistema di illuminazione (WL)	15 W
Illuminazione media del sistema di illuminazione sul piano di cottura (Emiddle)	117 lux
Livello sonoro nella configurazione più elevata (Lwa)	70 dBA

Collegamento Elettrico

Tensione	220-240 V	**Lunghezza cavo di alimentazione**	1500 mm
Frequenza	50-60 Hz		

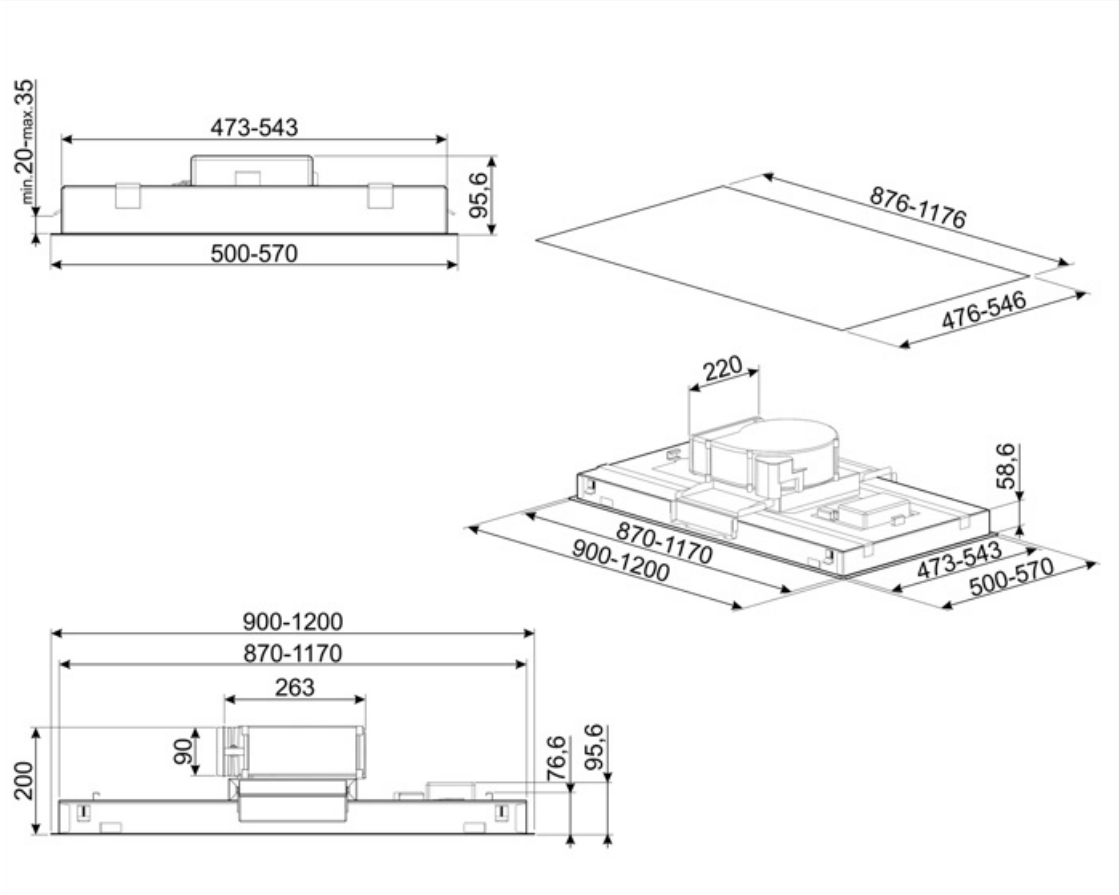

Accessori Compatibili

KITALLFC

Filtro Carboni attivi universale Struttura in acciaio inox AISI 304 Possibilità di rigenerazione tramite lavaggio in lavastoviglie 50° C e successiva asciugatura in forno a 180° C per 25 minuti

RRA90

Raccordo rettangolare / circolare 220x90 mm a 150 Ø

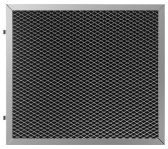

KITFCKLTR

1 pcs di Filtro a Carbone rigenerabile per tutte le cappe serie KLT* Può essere lavato in lavastoviglie fino a 12 volte e asciugato in forno a 90° per max 60 min. Dimensioni 235(A)x 200 (L) x 10 (P) mm

Glossario simboli

Filtri antigrasso: I filtri antigrasso depurano l'aria dai grassi della cottura. Sono facilmente smontabili per la loro pulizia periodica.

Luce: Le cappe sono dotate di lampade a LED. La luce può essere accesa indipendentemente dalla ventola di aspirazione e consentire, così, di illuminare il piano di lavoro.

Possibilità di regolare la temperatura di colore delle luci da bianco caldo a bianco freddo

Zona perimetrale: Questo tipo di aspirazione si concentra sulla zona perimetrale. Oltre a migliorare l'estetica della cappa, coprendone i filtri, permette di avere una superficie di aspirazione più ampia e di offrire una maggiore silenziosità, limitando le vibrazioni dei filtri.

Funzione Turbo: La funzione Turbo permette di azionare la cappa alla massima potenza, per velocizzare l'eliminazione degli odori più persistenti.

Benefit

Luci dinamiche

Illuminazione personalizzata con luce LED a intensità e tonalità regolabili, dalla più calda alla più fredda

Pannello perimetrale

Aspirazione ottimizzata mediante sistema di aspirazione perimetrale

L'aspirazione perimetrale migliora l'efficienza aspirante convogliando i fumi lungo il perimetro del pannello sottostante i filtri, ottimizzando la captazione dell'aria