KLT90LWHS

Família	Exaustor
Tipo de exaustor	de teto
Série	De teto
Filtragem	Extração
Controlo eletrónico	Sim
Sistema de filtragem perimetral	Sim
Material	Aço inox
Tipo de aço inox	Escovado
Código EAN	8017709291327
Design	Universal
Cor	Branco mate
Acabamentos	Mate
Logótipo	Logótipo serigrafado

Comandos

Comandos	Eletrónicos

Programa/ Funções

Níveis de potência	3
Potência intensiva	BOOST

Especificações técnicas

Nº de lâmpadas	2	**Nº de filtros**	3
Tipo de iluminação	LEDs	**Filtros antigordura**	Alumínio
Potência das lâmpadas	7.4 W	**Diâmetro da conduta de exaustão**	150 mm
Escala de temperatura de cor clara (° K)	3000 °K	**Distância mínima à placa a gás**	650 mm
Escala temperatura da cor	3000° - 5700° °K	**Distância mínima à placa elétrica**	650 mm
Capacidade máxima de extração livre (P0)	610 m³/h	**Válvula antirretorno**	Sim
Potência do motor	270 W		

	Capacidade de extração m3/h (IEC 61591) [m³/h]	**Ruído [dBA]**
1° nível de potência	213	51

2° nível de potência	329	56
3° nível de potência	459	64
Potência intensiva	604	70

Acessórios incluídos

Comando à distância	Sim

Performance / Etiqueta energética

Consumo anual de energia (CAE exaustor)	94 kWh/a
Classe energética	B
Eficiência da dinâmica dos fluidos (EDF exaustor)	27.5
Classe de eficiência dinâmica dos fluidos	B
Eficiência de iluminação (IE exaustor)	7.9 lux/W
Classe de eficiência da iluminação	F
Eficiência de filtragem de gorduras	43.0 %
Classe de eficiência de filtragem de gorduras	G
Valor do fluxo de ar na velocidade mínima	213 m³/h
Valor do fluxo de ar na velocidade máxima	459 m³/h
Valor do fluxo de ar nos modos intensivo ou boost	604 m³/h
Nível de potência sonora com ponderação A (em dB) com a regulação de velocidade mínima	51 dBA
Nível de potência sonora com ponderação A (em dB) com a regulação de velocidade máxima	64 dBA
Nível de potência sonora com ponderação A (em dB) no modo intensivo ou boost	70 dBA
Fator de aumento de tempo	1.0
Índice de eficiência energética do primeiro forno	63.2
Débito de ar medido no ponto de maior eficiência	358 m³/h
Potência elétrica medida no ponto de maior eficiência	633 Pa
Potência elétrica medida no ponto de maior eficiência	229 W
Potência nominal do sistema de iluminação	15 W
Iluminação média produzida pelo sistema de iluminação na superfície de cozedura	117 lux
Nível de ruído na potência mais elevada	70 dBA

Ligação elétrica

Tensão (Volts)	220-240 V	**Comprimento do cabo de alimentação**	1500 mm
Frequência (Hz)	50-60 Hz		

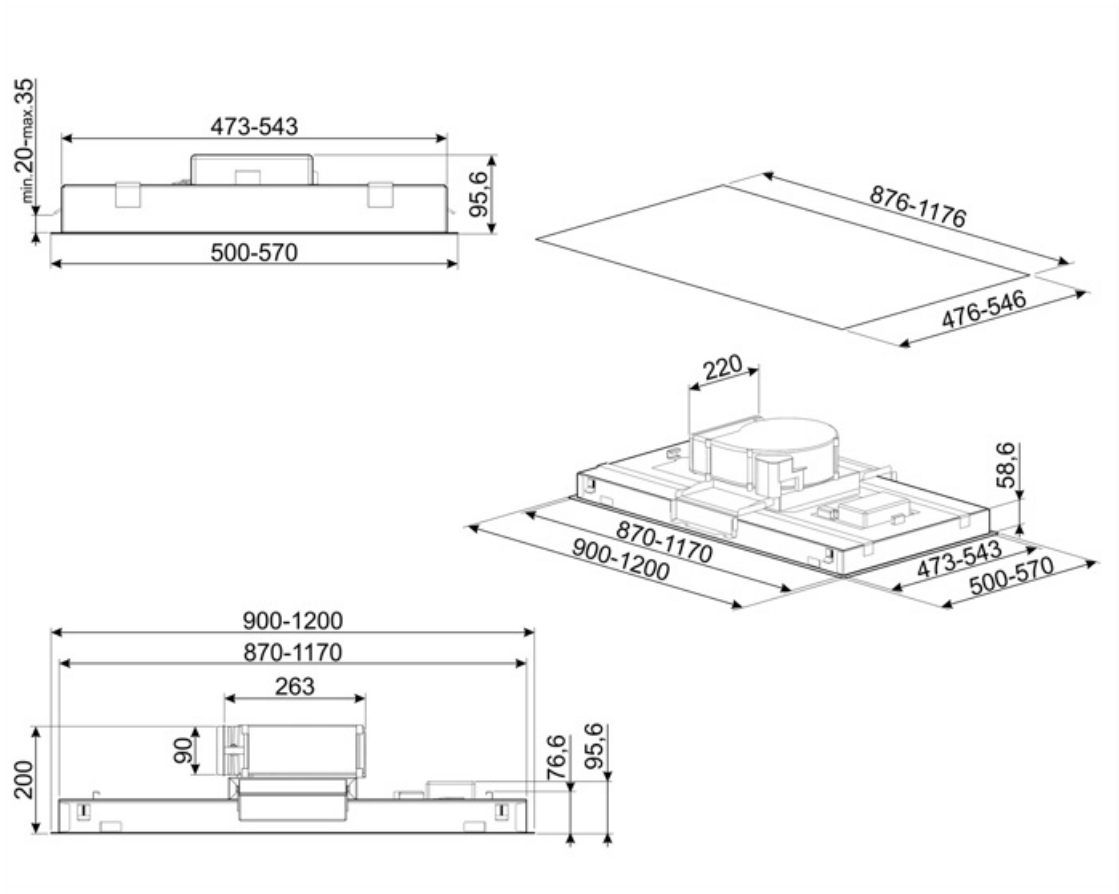

Acessórios Compatíveis

KITALLFC

Em aço inox AISI 304 Lavável na máquina da louça a 50°C com água e detergente adequado Secar no forno a 180°C durante 25 minutos

RRA90

Adaptador de 220x90 mm para Ø 150 mm

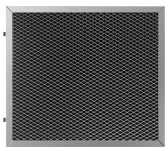

KITFCKLTR

1 peça Para exaustores KLT Lavável na máquina da louça até 12 x Secar no forno a 90°C durante 60 minutos Dimensões (mm): Alt 235 x Lar 200 x Esp 10

Symbols glossary

Filtros antigordura para remover a gordura que se encontra no vapor produzido enquanto se cozinha.

Painéis perimetrais: muito eficientes, auxiliam na redução de ruídos.

Regula a temperatura da luz de frio (mais branco) a quente (mais amarelado)

Exaustores com luz para iluminar a área de trabalho e criar ambiente.

Intensivo: quando é necessária potência muito elevada para extrair o excesso de fumo e odores.

Benefit (TT)

Aspiração perimetral

Extração optimizada através de um sistema de aspiração perimetral

A aspiração perimetral aumenta a eficiência da extração, direcionando os vapores ao longo do painel por baixo dos filtros, optimizando a captação de ar

Iluminação regulável

A iluminação LED personalizável permite-lhe ajustar a intensidade e a temperatura da cor, desde tons quentes a tons frios, para que possa criar a iluminação perfeita para qualquer situação