KLT90LXS

משפחת מוצרים	קולט אדים
סוג	קולט אדים לתקרה
עיצוב	תקרה
הוצאה	הוצאה
בקרה אלקטרונית	כן
הוצאת מתחם	כן
חומר	נירוסטה
סוג פלדה	מוברש
קוד EAN	8017709287412
רוחב קולט האדים	90 cm

אסתטיקה

סדרה עיצובית	Universale	**גימור**	סאטין
צבע	נירוסטה	**Logo**	Silk screen

למשפחת תנורים

הגדרות בקרות	לחצנים אלקטרוניים

תוכניות / פונקציות

מס' מהירויות	3
מהירות אינטנסיבית	BOOST

מאפיינים טכניים

מס' נורות	2	**מס' מסננים**	3
סוג נורה	LED	**מסננים נגד שומן**	אלומיניום
הספק נורה	7.4 W	**פתח אוורור**	150 mm
סקלאת טמפרטורה של צבע תאורה (°K)	3000 °K	**מרחק מינימלי מכיריים גז**	650 mm
טווח טמפרטורות צבעי תאורה	3000° - 5700° °K	**מרחק מינימלי מכיריים חשמליות**	650 mm
קיבולת מרבית של יציאה חופשית	610 m³/h	**שסתום אל-חזור**	כן
הספק מנוע	270 W		

	קצב הוצאה IEC 61591 [m³/h]	רמת רעש IEC 60704-2-13 [dB(A)]
קולטי אדים	213	51
קולטי אדים	329	56
קולטי אדים	459	64
Gruppo specifico per famiglia cappe.	604	70

אביזרים כלולים

שלט רחוק	כן

תווית חשמל / ביצועים

B

צריכת יעילות שנתית (AEChood)	94 kWh/a
דרגת יעילות אנרגטית	B
יעילות דינמית נוזלית (FDE)	27.5
קטגוריית יעילות דינמית נוזלית (FDEC)	B
יעילות תאורה (LE)	7.9 lux/W
קטגוריית יעילות תאורה (LEC)	F
יעילות סינון שומן (GFE)	43.0 %
קטגוריית יעילות סינון שומן (GFEC)	G
זרימת אוויר במהירות מינימלית (Qmin)	213 m³/h
זרימת אוויר במהירות מקסימלית (Qmax)	459 m³/h
זרימת אוויר במהירות מואצת (Qboost)	604 m³/h
פליטת עוצמת צליל אקוסטית באוויר A בשקלול במהירות מינימלית (SPEmin)	51 dB(A)
פליטת עוצמת צליל אקוסטית באוויר A בשקלול במהירות מרבית (SPEmax)	64 dB(A)
פליטת עוצמת צליל אקוסטית באוויר A בשקלול במהירות מואצת (SPEboost)	70 dB(A)
צריכת חשמל במצב המתנה (Ps)	0.40 W
מקדם הארכת זמן (F)	1.0
אינדקס יעילות אנרגטית	63.2
קצב זרימת אוויר נמדד בנקודת היעילות הטובה ביותר (Qbep)	358 m³/h
לחץ אוויר נמדד בנקודת היעילות הטובה ביותר (Pbep)	633 Pa
מבוא הספק חשמל נמדד בנקודת היעילות הטובה ביותר (Wbep)	229 W
צריכת חשמל נקובה במערכת התאורה (WL)	15 W
הארה ממוצעת של התאורה במשטח הבישול (Emiddle)	117 lux
רמת עוצמת צליל בהגדרה הגבוהה ביותר (Lwa)	70 dB(A)

חיבור חשמלי

דירוג חיבור חשמלי	230 W	**תדר (Hz)**	50-60 Hz
מתח	220-240 V	**אורך כבל חשמל**	1500 mm

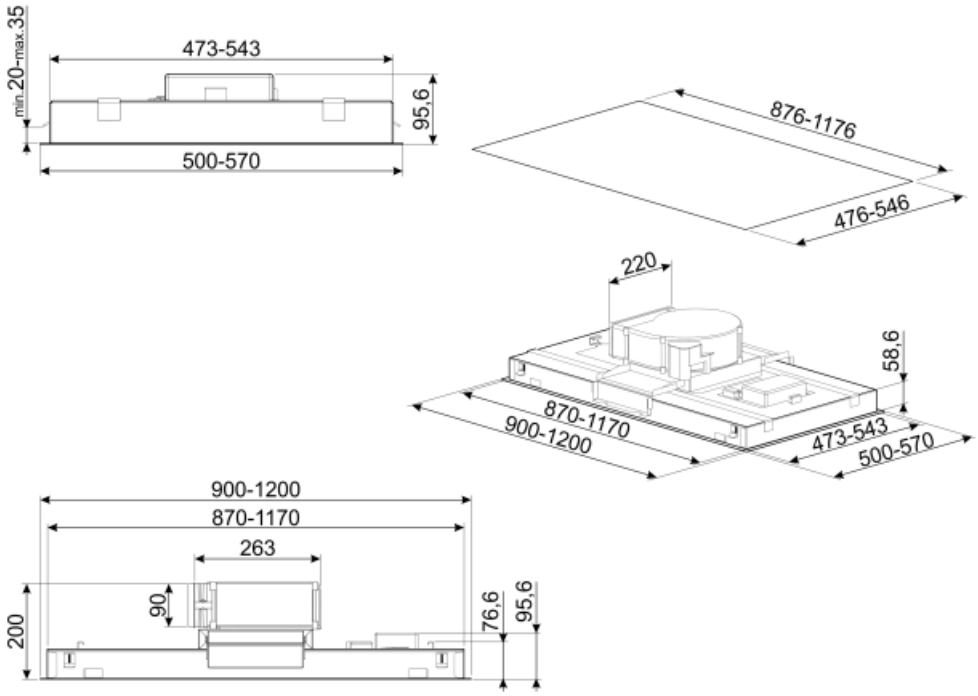
min.20–max.35
473-543
95,6
500-570
876-1176
476-546
220
58,6
870-1170
900-1200
473-543
500-570
900-1200
870-1170
263
90
200
76,6
95,6

Not included accessories

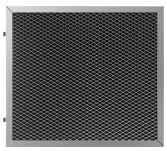

KITFCKLTR

יח' אחת מסנן פחם מתחדש* מתאים לכל דגמי KLT*. * ניתן לשטיפה במדיח כלים עד 12 פעמים וייבוש בתנור בחום של עד 90° (למשך 60 דקות. מידות 235 (גובה x 200 (אורך) x מ"מ (עומק) 10

RRA90

מ"מ עבור 90xמתאם עגול למלבני 220 קוטר 150

KITALLFC

מסנן פחם אוניברסלי נירוסטה AISI 304 ניתן לשטוף את המסנן במדיח כלים ב-50°C (מים וחומר ניקוי מתאים) ולייבש אותו בתנור ב-180°C ל-25 דקות

Symbols glossary (TT)

מסננים: לדגם יש מסננים שמסייעים להסיר שומן מהקיטור שנפלט מהמחבתות במהלך הבישול.

תאורה: כל קולטי האדים של תנורים כוללים נורות שמאירות את אזור הבישול או מוסיפות לאווירה של המטבח.

הגדרה אינטנסיבית/טורבו: כשיש צורך בהוצאה מהירה במיוחד.

B: דירוג האנרגיה של המוצר, נמדד מ A+++- עד D/G, בהתאם למשפחת המוצרים.

לוחות הוצאת מתחם: עזר יעיל מאוד להפחתת רעש.

ניתן לכוונון לבן מחמים לקריר