KLT90XS

Família	Exaustor
Tipo de exaustor	de teto
Série	De teto
Filtragem	Extração
Controlo eletrónico	Sim
Sistema de filtragem perimetral	Sim
Material	Aço inox
Tipo de aço inox	Escovado
Código EAN	8017709287405
Design	Universal
Cor	Aço inox
Acabamentos	Aço inox escovado
Logótipo	Logótipo serigrafado

Comandos

Comandos	Eletrónicos

Programa/ Funções

Níveis de potência	3
Potência intensiva	BOOST

Especificações técnicas

Capacidade máxima de extração livre (P0)	610 m³/h	**Diâmetro da conduta de exaustão**	150 mm
Potência do motor	270 W	**Distância mínima à placa a gás**	650 mm
Nº de filtros	3	**Distância mínima à placa elétrica**	650 mm
Filtros antigordura	Alumínio	**Válvula antirretorno**	Sim

	Capacidade de extração m3/h (IEC 61591) [m³/h]	Ruído [dBA]
1° nível de potência	213	51
2° nível de potência	329	56

3° nível de potência	459	64
Potência intensiva	604	70

Acessórios incluídos

Comando à distância	Sim

Performance / Etiqueta energética

Consumo anual de energia (CAE exaustor)	94 kWh/a
Classe energética	B
Eficiência da dinâmica dos fluidos (EDF exaustor)	27,5
Classe de eficiência dinâmica dos fluidos	B
Classe de eficiência da iluminação	NA
Eficiência de filtragem de gorduras	43,0 %
Classe de eficiência de filtragem de gorduras	G
Valor do fluxo de ar na velocidade mínima	213 m³/h
Valor do fluxo de ar na velocidade máxima	459 m³/h
Valor do fluxo de ar nos modos intensivo ou boost	604 m³/h
Nível de potência sonora com ponderação A (em dB) com a regulação de velocidade mínima	50 dBA
Nível de potência sonora com ponderação A (em dB) com a regulação de velocidade máxima	64 dBA
Nível de potência sonora com ponderação A (em dB) no modo intensivo ou boost	69 dBA
Fator de aumento de tempo	1,0
Índice de eficiência energética do primeiro forno	59,1
Débito de ar medido no ponto de maior eficiência	358 m³/h
Potência elétrica medida no ponto de maior eficiência	633 Pa
Potência elétrica medida no ponto de maior eficiência	229 W
Nível de ruído na potência mais elevada	70 dBA

Ligação elétrica

Potência elétrica nominal	270 W
Tensão (Volts)	220-240 V
Frequência (Hz)	50-60 Hz
Comprimento do cabo de alimentação	1500 mm

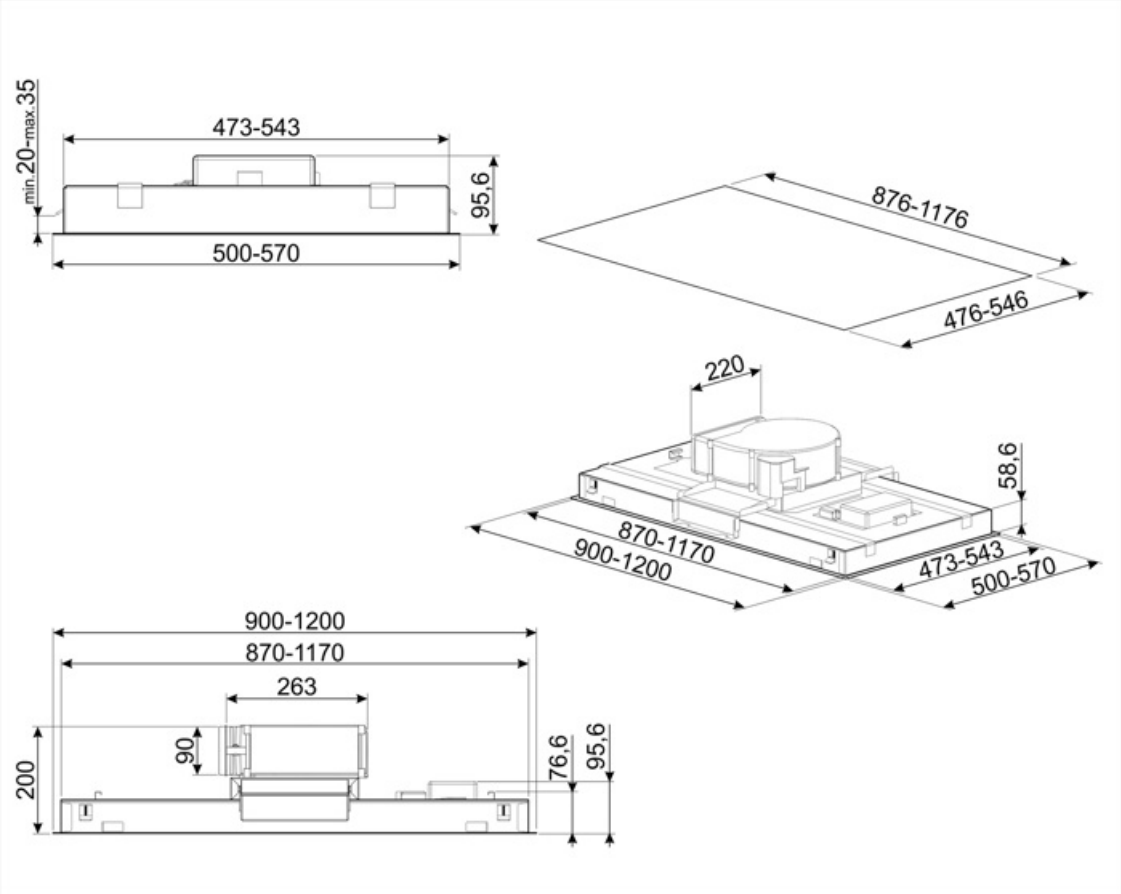
min.20-max.35
473-543
95,6
500-570
876-1176
476-546
220
58,6
870-1170
900-1200
473-543
500-570
900-1200
870-1170
263
90
200
76,6
95,6

Acessórios Compatíveis

KITALLFC

Em aço inox AISI 304 Lavável na máquina da louça a 50°C com água e detergente adequado Secar no forno a 180°C durante 25 minutos

RRA90

Adaptador de 220x90 mm para Ø 150 mm

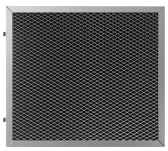

KITFCKLTR

1 peça Para exaustores KLT Lavável na máquina da louça até 12 x Secar no forno a 90°C durante 60 minutos Dimensões (mm): Alt 235 x Lar 200 x Esp 10

Symbols glossary

Filtros antigordura para remover a gordura que se encontra no vapor produzido enquanto se cozinha.

Intensivo: quando é necessária potência muito elevada para extrair o excesso de fumo e odores.

Painéis perimetrais: muito eficientes, auxiliam na redução de ruídos.

Benefit (TT)

Perimetral aspiration

Optimized extraction through the perimeter aspiration system

Perimeter aspiration enhances extraction efficiency by directing vapors along the edges of the panel beneath the filters, optimizing air capture

Dimmering & Tunable lights

Customized lighting with LED lights featuring adjustable intensity and color temperature, from warm to cool tones