KLT9L4WH



Rodzina produktów	Okap kuchenny
Rodzaj okapu	Okap sufitowy
Design	Sufitowe
Pochłanianie	Pochłanianie
Elektroniczne sterowanie	Tak
Szczelinowe pochłanianie oparów	Tak
Materiał	Stal nierdzewna
Typ stali nierdzewnej	Szczotkowana
Kod EAN	8017709326210
Szerokość	90 cm
Linia wzornicza	Universal
Kolor	Biały mat
Wykończenie	Satynowany
Logo	Serigrafia

Sterowanie

Rodzaj sterowania	Sterowanie dotykowe, podświetlane, biały

Programy / Funkcje

Liczba prędkości pracy silnika	3
Tryb intensywny	
Tryb komfort – 24-godzinne oczyszczanie powietrza	
Programator czasu pracy	
Auto-Vent 2.0	

Specyfikacja techniczna

Liczba źródeł oświetlenia	2
Rodzaj oświetlenia	LED
Moc oświetlenia	7,4 W
Skala koloru oświetlenia (K)	3000 K
Skala koloru oświetlenia (K)	3000 - 5700 K
Maksymalna objętość	610 m³/h

Liczba filtrów	3
Filtr przeciwtłuszczowy	Aluminium
Wskaźnik zabrudzenia filtra węglowego	Tak
Średnica komina	150 mm
Minimalna odległość od płyty gazowej	650 mm
Minimalna odległość od płyty elektrycznej	650 mm

Moc silnika	270 W	**Zawór zwrotny**	Tak

	Wydajność pochłaniania (IEC 61591) [m³/h]	Poziom hałasu (IEC 60704-2-13) [dBA]
Prędkość 1	208	48
Prędkość 2	323	55
Prędkość 3	452	62
Prędkość intensywna	594	69

Akcesoria w standardzie

Pilot zdalnego sterowania	Tak

Wydajność / Etykieta energetyczna



Roczne zużycie energii (AEChood)	94 kWh/a	**Poziom hałasu przy min wydajności**	48 dBA
Klasa efektywności energetycznej	B	**Poziom hałasu przy max wydajności**	63 dBA
Wydajność przepływu dynamicznego (FDE)	25,9	**Poziom hałasu przy ustawieniu trybu intensywnego**	69 dBA
Klasa wydajności przepływu dynamicznego (FDEC)	B	**Współczynnik upływu czasu (f)**	1,1
Wydajność oświetlenia (LEhood)	25,9 lux/W	**Wskaźnik efektywności energetycznej EEI**	68,7
Klasa efektywności oświetlenia	B	**Natężenie przepływu powietrza mierzone w optymalnym punkcie pracy (Pbep)**	335 m³/h
Wydajność filtra przeciwtłuszczowego (GFEhood)	72,0 %	**Ciśnienie powietrza mierzone w optymalnym punkcie pracy (Pbep)**	630 Pa
Klasa efektywności pochłaniania zanieczyszczeń	D	**Zużycie energii elektrycznej w stanie maksymalnej wydajności**	226 W
Minimalne natężenie przepływu powietrza (Qmin)	208 m³/h	**Moc nominalna systemu oświetlenia (Wl)**	15 W
Maksymalne natężenie przepływu powietrza (Qmax)	452 m³/h	**Średnie natężenie oświetlenia zapewnianego przez system oświetlenia na powierzchni (Emiddle)**	303 lux
Natężenie przepływu powietrza w trybie boost (Qboost)	594 m³/h	**Poziom hałasu na najwyższej prędkości**	63 dBA

Podłączenie elektryczne

Moc przyłączeniowa	305 W	**Długość przewodu zasilającego (cm)**	1500 mm
Napięcie	220-240 V		
Częstotliwość (Hz)	50-60 Hz	**Wtyczka**	Nie

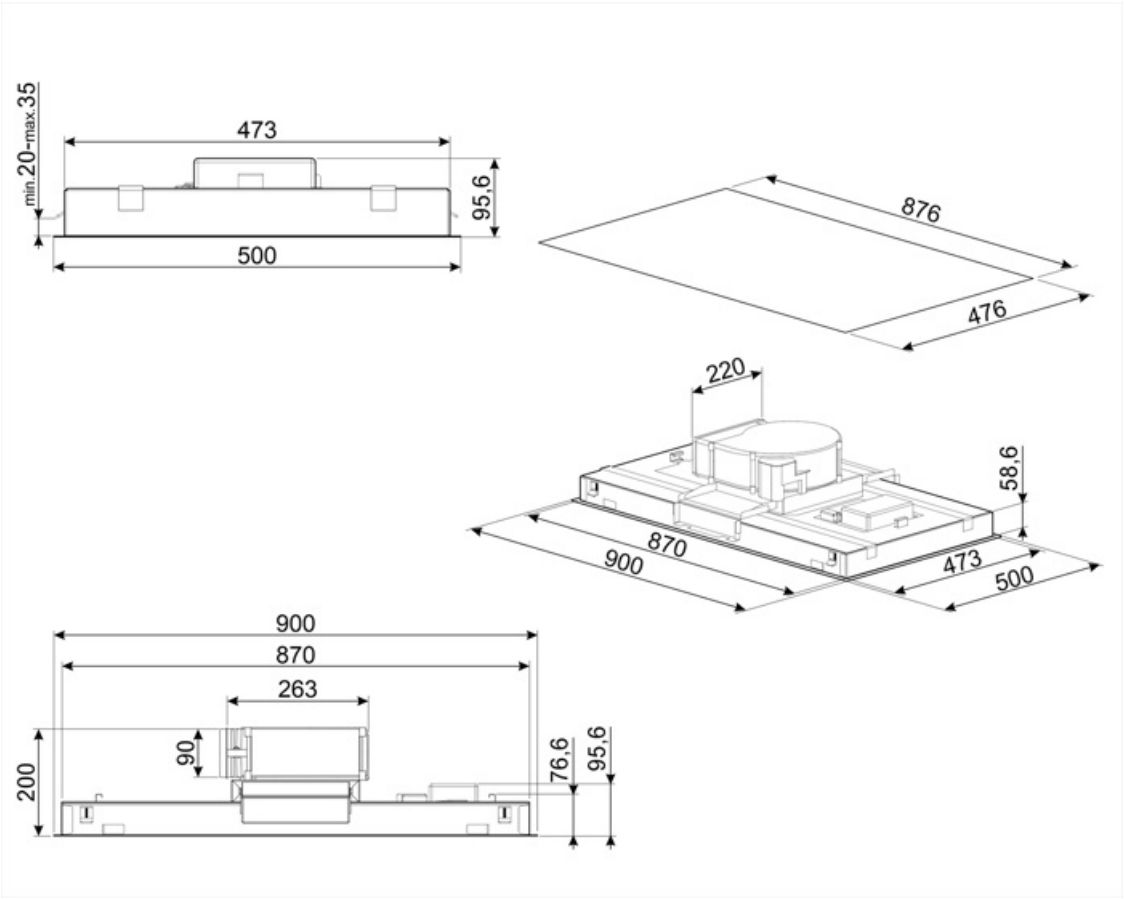

Kompatybilne Akcesoria



KITALLFC

Uniwersalny filtr węglowy Stal nierdzewna AISI 304 Filtr można myć w zmywarce do naczyń w temperaturze 50°C (woda i odpowiedni detergent), a w celu wysuszenia włożyć do piekarnika o temperaturze 180°C na 25 minut.



RRA90

Round to rectangular adapter 220x90 mm to 150 Ø

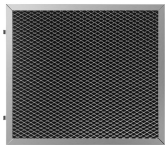

KITFCKLTR

Filtr węglowy, regenerowalny (1 szt.). Odpowiedni do wszystkich modeli KLT. Można go myć w zmywarce do 12 razy i suszyć w piekarniku w temperaturze maks. 90° przez 60 min. Wymiary: 235x200x10 mm.

Słowniczek oznaczeń



24 h oczyszczanie powietrza: Funkcja pozwala na oczyszczanie powietrza przez 10 minut co godzinę, na minimalnej prędkości i poziomie głośności.



Połączenie między płytą grzewczą a okapem





Oświetlenie: Wszystkie okapy kuchenne posiadają oświetlenie, które oświetla obszar gotowania lub dodaje atmosfery w kuchni.



Regulowana biel od ciepłej do zimnej



Model jest wyposażony w filtry pomagające usunąć tłuszcz pryskający z patelni podczas smażenia.



Automatyczne wyłączenie: Możliwe jest ustawienie czasu trwania programu, po upłynięciu którego urządzenie wyłącza się.



Wskaźnik wymiany filtrów: Migająca lampka, która oznacza potrzebę wymiany filtrów



Szczelinowe pochłanianie oparów



Ustawienie intensywne/turbo: gdy wymagana jest bardzo szybka ekstrakcja.