KLT9L4X



Termékcsalád	Páraelszívó
Páraelszívó típusa	Mennyezeti páraelszívó
Design	Mennyezeti
Elszívás	Elszívás
Elektronikus vezérlés	Igen
Perimetrikus elszívás	Igen
Anyag	Rozsdamentes acél
Acél típusa	Szálcsiszolt
EAN kód	8017709326227
Páraelszívó szélessége	90 cm
Design család	Universale
Szín	Rozsdamentes acél
Felületkezelés	Szatén
Logo	Silk screen

Kezelő elemek

Vezérlés	Fehér háttérvilágítású érintővezérlés

Program/Funkciók

Fokozatok száma	3
Intenzív sebesség	
24 órás szellőztetés funkció	
Időbeállítási lehetőségek	
Auto-vent 2.0	

MŰSZAKI JELLEMZŐK

Világítás száma	2	**Szűrők száma**	3
Világítás típusa	LED	**Zsírszűrők**	Alumínium
Világítás teljesítménye	7,4 W	**Szűrőcsere figyelmeztetés**	Igen
Világítás színhőmérsékleti skála (K)	3000 K	**Kivezető nyílás**	150 mm
Világítás színhőmérséklet-tartománya	3000 - 5700 K	**Minimális távolság a GÁZFŐZŐLAPTÓL**	650 mm
		Minimális távolság az ELEKTROMOS FŐZŐLAPTÓL	650 mm

Szabad kivezetés maximális légszállítása	610 m³/h	**Visszacsapó szelep**	Igen
Motorteljesítmény	270 W		

	Légszállítás IEC 61591 [m³/h]	Zajszint IEC 60704-2-13 [dBA]
1. sebességfokozat	208	48
2. sebességfokozat	323	55
3. sebességfokozat	452	62
Intenzív sebesség	594	69

Mellékelt tartozékok

Távirányító	Igen

Teljesítmény / Energiacímke



Éves energiafogyasztás (AEChood)	94 kWh/a	**Levegőben terjedő, A-súlyozású akusztikus zajkibocsátás minimális sebességnél (SPEmin)**	48 dBA
Energiahatékonysági osztály (EEC)	B	**Levegőben terjedő, A-súlyozású akusztikus zajkibocsátás maximális sebességnél (SPEmax)**	63 dBA
Hidrodinamikai hatékonyság (FDEhood)	25,9	**Levegőben terjedő, A-súlyozású akusztikus zajkibocsátás intenzív (boost) sebességnél (SPEboost)**	69 dBA
Hidrodinamikai hatékonysági osztály (FDEC)	B	**Időtartam-növelő tényező (F)**	1,1
Megvilágítási hatékonyság (LE)	25,9 lux/W	**Energiahatékonysági mutató**	68,7
Megvilágítási hatékonysági osztály (LEC)	B	**Mért légáramsebesség a legjobb hatásfokú pontban (Qbep)**	335 m³/h
Zsírkiszűrési hatékonyság (GFE)	72,0 %	**Mért légnyomás a legjobb hatásfokú pontban (Pbep)**	630 Pa
Zsírkiszűrési hatékonysági osztály (GFEC)	D	**Mért villamosenergia-felvétel a legjobb hatásfokú pontban (Wbep)**	226 W
Légszállítás minimum fokozaton (Qmin)	208 m³/h	**Világítórendszer nominális teljesítménye (WL)**	15 W
Légszállítás maximum fokozaton (Qmax)	452 m³/h		
Légszállítás intenzív (booster) fokozaton (Qboost)	594 m³/h		

Világítórendszer átlagos megvilágítása a főzőfelületen (Emiddle)	303 lux
Zajteljesítményszint a legmagasabb fokozaton (Lwa)	63 dBA

Elektromos csatlakozás

Elektromos csatlakozás névleges értéke	305 W	**Tápkábel hossza**	1500 mm
		Csatlakozódugó	Nem
Feszültség	220-240 V		
Frekvencia (Hz)	50-60 Hz		

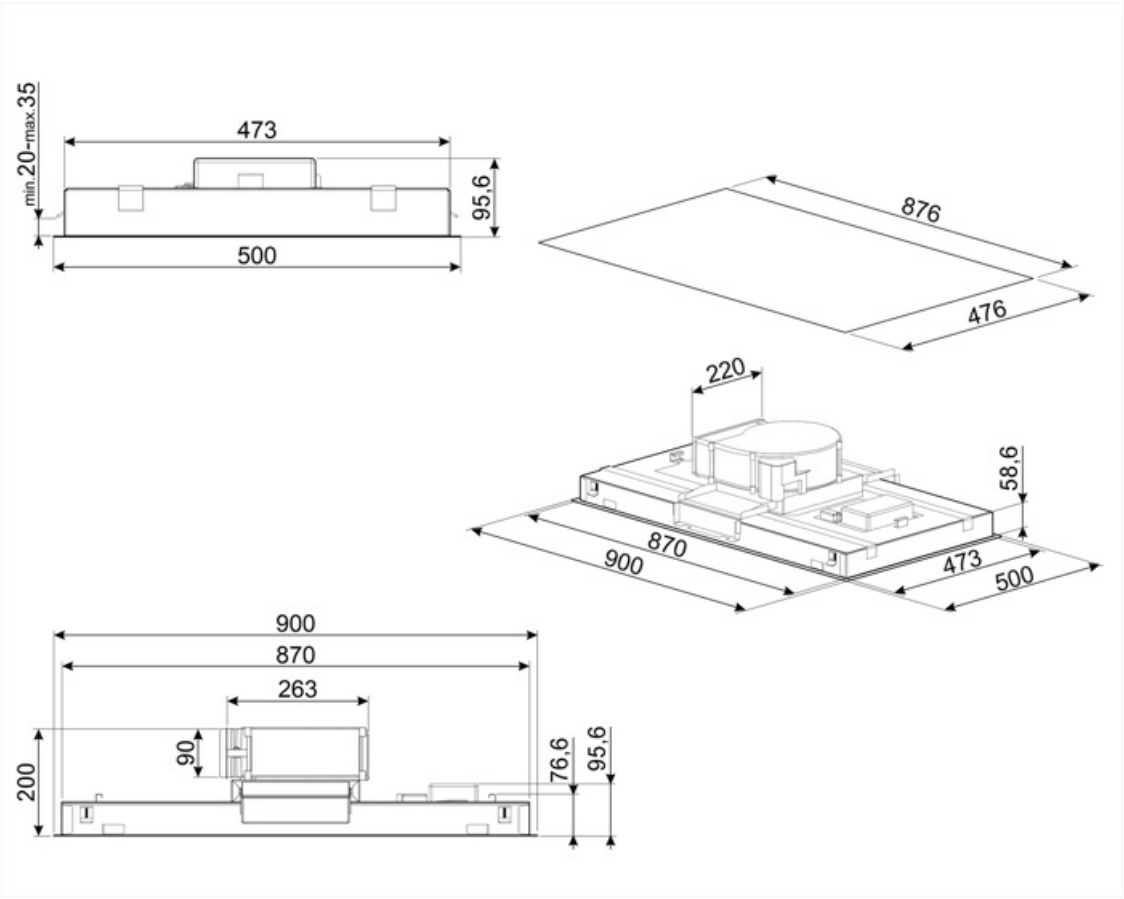

Compatible Accessories



KITALLFC

Univerzális aktívszén-szűrő Rozsdamentes acél AISI 304 A szűrő mosogatógépben 50°C-on mosható (víz és megfelelő mosószer) és sütőben 180°C-on 25 percig szárítható



RRA90

Round to rectangular adapter 220x90 mm to 150 Ø

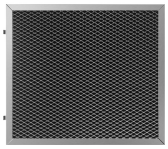

KITFCKLTR

1 db regenerálható* aktívszén-szűrő minden KLT* modellhez. * Mosogatógépben legfeljebb 12-szer mosható és sütőben szárítható max. 90°-on 60 percig 235 (Ma)x 200 (Ho) x 10 (Mé) mm méretben

Symbols glossary



24 órás funkció: aktiválásakor a készülék 24 órán keresztül óránként körülbelül 10 percig frissíti a levegőt, minimális sebességgel, rendkívül csendesen.



Automatikus kikapcsolás: Speciális beállítás, amely a főzés befejezése után egy előre beállított ideig fut, majd automatikusan kikapcsol.



Világítás: Minden páraelszívó világítással rendelkezik a főzőterület megvilágításához vagy a konyha hangulatosabbá tételéhez.



Intenzív/boost fokozat: amikor extra gyors elszívásra van szükség.



Állítható fehér színhőmérséklet: a meleg tónusoktól a hideg árnyalatokig.



Szűrők: a készülék speciális szűrőkkel rendelkezik, amelyek hatékonyan távolítják el a zsíros szennyeződéseket a főzés során keletkező gőzből.



Figyelmeztető jelzőfény: jelez, ha szűrőt kell cserélni.



Perimetrikus elszívópanelek: rendkívül hatékony működés és jelentős zajszintcsökkentés.



Auto-Vent 2.0: kapcsolat a főzőlap és a páraelszívó között.

