KLT9L4X

Famiglia	Cappa
Tipologia	A soffitto
Design	A soffitto
Filtraggio	A espulsione
Controllo elettronico	Sì
Aspirazione perimetrale	Sì
Materiale	Inox
Tipo Inox	Satinato
Codice EAN	8017709326227
Larghezza cappa	90 cm
Estetica	Universale
Colore	Acciaio Inox
Finitura	Satinato
Logo	Serigrafato

Comandi

Regolazione comandi	Touch control back-lighted White

Programmi / Funzioni

N° velocità	3
Velocità intensiva	
Funzione ricambio aria 24 h	
Opzioni di programmazione tempo	
Auto-Vent 2.0	

Caratteristiche Tecniche

N° di luci	2	**N° di filtri**	3
Tipo di Luce	LED	**Filtri antigrasso**	Alluminio
Potenza luce	7,4 W	**Indicatore cambio filtri**	Sì
Temperatura di Colore della luce (K)	3000 K	**Diametro imbocco motore**	150 mm
Range temperatura di Colore della luce (K)	3000 - 5700 K	**Distanza minima istallazione da piano cottura gas**	650 mm
Capacità massima d'aspirazione in modalità libera (P0)	610 m³/h		

Potenza motore	270 W	**Distanza minima istallazione da piano cottura elettrico**	650 mm
		Valvola di non ritorno	Sì

	Capacità d'aspirazione (IEC 61591) [m³/h]	Rumorosità (IEC 60704-2-13) [dBA]
Velocità 1	208	48
Velocità 2	323	55
Velocità 3	452	62
Velocità Intensiva	594	69

Dotazione accessori Inclusi

Telecomando	Sì

Prestazioni / Etichetta Energetica

Efficienza di consumo annuale (AEC)	94 kWh/a	**Emissione ponderata di potenza acustica alla velocità minima (SPEmin)**	48 dBA
Classe di efficienza energetica (EEC)	B	**Emissione ponderata di potenza acustica alla velocità massima (SPEmax)**	63 dBA
Efficienza fuido dinamica (FDE)	25,9	**Emissione ponderata di potenza acustica alla velocità intensiva (SPEboost)**	69 dBA
Classe di efficienza fluido dinamica (FDEC)	B	**Fattore di aumento del tempo (F)**	1,1
Efficienza di illuminazione (LE)	25,9 lux/W	**Indice di efficienza energetica**	68,7
Classe di efficienza di illuminazione (LEC)	B	**Portata d'aria misurata nella condizione di massima efficienza (Qbep)**	335 m³/h
Efficienza di filtraggio grassi (GFE)	72,0 %	**Pressione d'aria misurata nella condizione di massima efficienza (Pbep)**	630 Pa
Classe di efficienza filtraggio grassi (GFEC)	D	**Potenza elettrica assorbita nella condizione di massima efficienza (Wbep)**	226 W
Portata d'aria alla velocità minima (Qmin)	208 m³/h	**Potenza nominale del sistema di illuminazione (WL)**	15 W
Portata d'aria alla velocità massima (Qmax)	452 m³/h		
Portata d'aria alla velocità intensiva (Qboost)	594 m³/h		

Illuminazione media del sistema di illuminazione sul piano di cottura (Emiddle)	303 lux
Livello sonoro nella configurazione più elevata (Lwa)	63 dBA

Collegamento Elettrico

Dati nominali di collegamento elettrico	305 W	**Frequenza**	50-60 Hz
Tensione	220-240 V	**Lunghezza cavo di alimentazione**	1500 mm

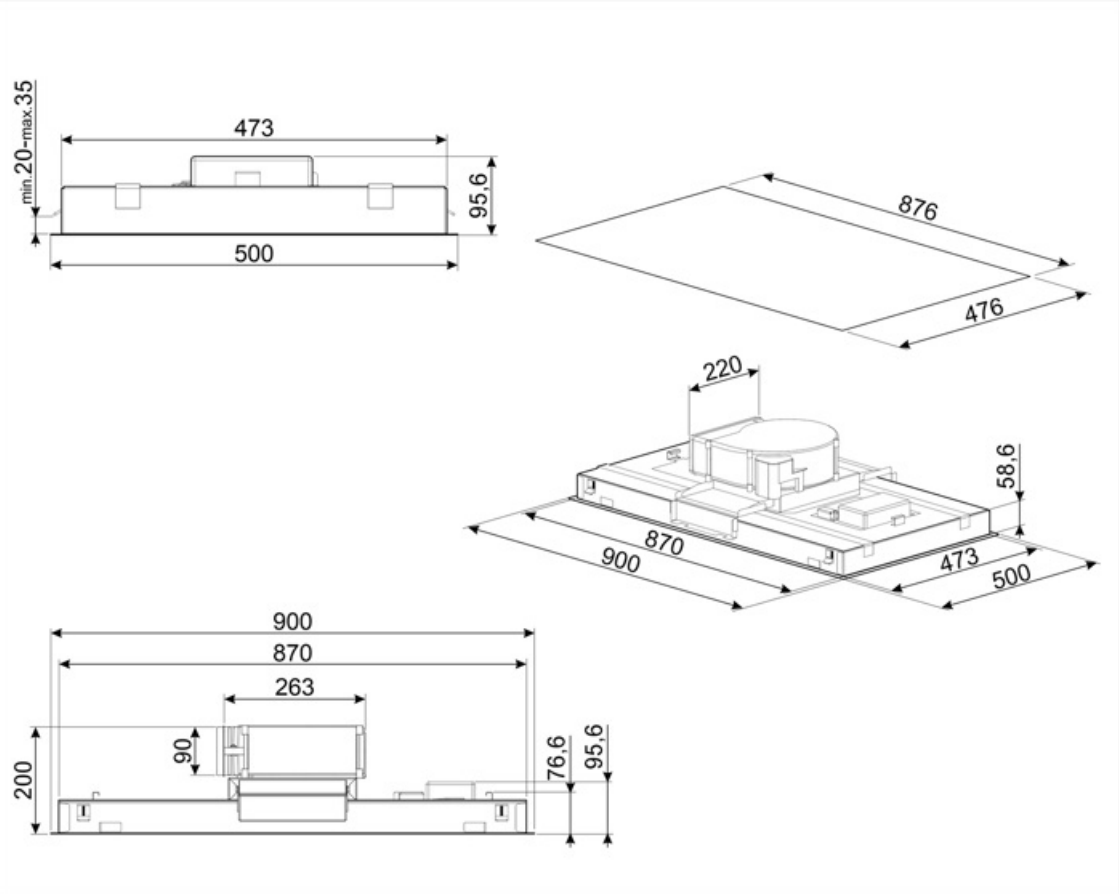

Accessori Compatibili

KITALLFC

Filtro Carboni attivi universale Struttura in acciaio inox AISI 304 Possibilità di rigenerazione tramite lavaggio in lavastoviglie 50° C e successiva asciugatura in forno a 180° C per 25 minuti

RRA90

Raccordo rettangolare / circolare 220x90 mm a 150 Ø

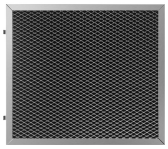

KITFCKLTR

1 pcs di Filtro a Carbone rigenerabile per tutte le cappe serie KLT* Può essere lavato in lavastoviglie fino a 12 volte e asciugato in forno a 90° per max 60 min. Dimensioni 235(A)x 200 (L) x 10 (P) mm

Glossario simboli

Ricambio aria 24 h: La funzione Ricambio aria 24 h crea un ricircolo continuo dell'aria, attivando il motore alla minima velocità con un'aspirazione di 10 min. ogni ora per 24 ore.

Spegnimento automatico: L'opzione Spegnimento automatico consente di programmare l'orario di disattivazione della cappa che continuerà a purificare l'aria fino a quando si spegnerà automaticamente.

Luce: Le cappe sono dotate di lampade a LED. La luce può essere accesa indipendentemente dalla ventola di aspirazione e consentire, così, di illuminare il piano di lavoro.

Funzione Turbo: La funzione Turbo permette di azionare la cappa alla massima potenza, per velocizzare l'eliminazione degli odori più persistenti.

Possibilità di regolare la temperatura di colore delle luci da bianco caldo a bianco freddo

Filtri antigrasso: I filtri antigrasso depurano l'aria dai grassi della cottura. Sono facilmente smontabili per la loro pulizia periodica.

Segnale luminoso: Un segnale luminoso si accende quando occorre sostituire i filtri a carboni attivi.

Zona perimetrale: Questo tipo di aspirazione si concentra sulla zona perimetrale. Oltre a migliorare l'estetica della cappa, coprendone i filtri, permette di avere una superficie di aspirazione più ampia e di offrire una maggiore silenziosità, limitando le vibrazioni dei filtri.

Collegamento piano e cappa