KLTI12L4MB

Famille	Hotte
Type de hotte	Hotte décorative îlot central
Design	Box
Type d'aspiration	Evacuation
Contrôle électronique	Oui
Matériau	Matériau émaillé + Verre
Code EAN	8017709312251
Largeur hotte	120 cm
Esthétique	Universel
Couleur	Noir Mat
Type de verre	Noir
Logo	Sérigraphié

Commandes

Type de commandes	Commandes sensitives rétro-éclairées blanches	**Couleur des LED**	Blanc

Programmes / Fonctions

Nombre de vitesses	3
Vitesse intensive	
Fonction de purification de l'air 24h	
Option de programmation de la durée	
Auto-Vent 2.0	

Technologie

Nombre de lampes	2	**Nombre de filtres**	3
Type d'éclairage	LED	**Filtres anti-graisses**	Aluminium
Puissance de l'éclairage	7.4 W	**Témoin de remplacement des filtres**	Oui
Intensité de la lumière réglable	Oui		
Plage de température de la couleur de la lumière (K)	2700 - 4000 K	**Diamètre de sortie du moteur**	150 mm
Capacité d'aspiration à l'air libre (P0)	820 m³/h		

Puissance du moteur	275 W
Distance minimale d'installation au dessus d'une table de cuisson gaz	750 mm
Distance minimale d'installation au dessus d'une table de cuisson électrique	650 mm
Clapet anti-retour	Oui

	Capacité d'aspiration (IEC 61591) [m³/h]	Niveau sonore (IEC 60704-2-13) [dBA]
Vitesse 1	220	43
Vitesse 2	335	53
Vitesse 3	560	65
Vitesse intensive	739	71

Accessoires inclus

Tube de réduction sortie	Oui

Performance / Etiquette Energétique

Consommation d'énergie annuelle (AEC)	55 kWh/a
Classe d'efficacité énergétique	A
Efficacité fluidodynamique (FDE)	33.9
Classe d'efficacité fluidodynamique	A
Efficacité lumineuse (LE)	20.3 lux/W
Classe d'efficacité lumineuse	D
Efficacité de filtration des graisses	73.2 %
Classe d'efficacité de filtration des graisses	D
Débit d'air à la vitesse minimale	220 m³/h
Débit d'air à la vitesse maximale (Qmax)	560 m³/h
Débit d'air en mode intensif ou "boost"	739 m³/h
Emission acoustique de l'air pondérée à la vitesse minimale (SPEmin)	43 dBA
Emission acoustique de l'air pondérée à la vitesse maximale (SPEmax)	66 dBA
Emission acoustique de l'air pondérée à la vitesse intensive (SPEboost)	71 dBA
Indice d'efficacité énergétique	51.5
Débit d'air mesuré au point de rendement maximal	384 m³/h
Pression d'air mesurée au point de rendement maximal	376 Pa
Puissance électrique à l'entrée mesurée au point de rendement maximal	151 W
Puissance nominale du système d'éclairage	15 W

Eclairement moyen du système d'éclairage sur la surface de cuisson (Emiddle)	300 lux
Niveau de bruit au réglage le plus élevé	66 dBA

Raccordement électrique

Puissance nominale électrique	291 W	**Fréquence**	50-60 Hz
Tension	220-240 V	**Longueur du câble d'alimentation**	1500 mm

Egalement disponible

Autres couleurs disponibles	Noir Mat	**Références des autres versions de couleur**	KLTI12L4MB

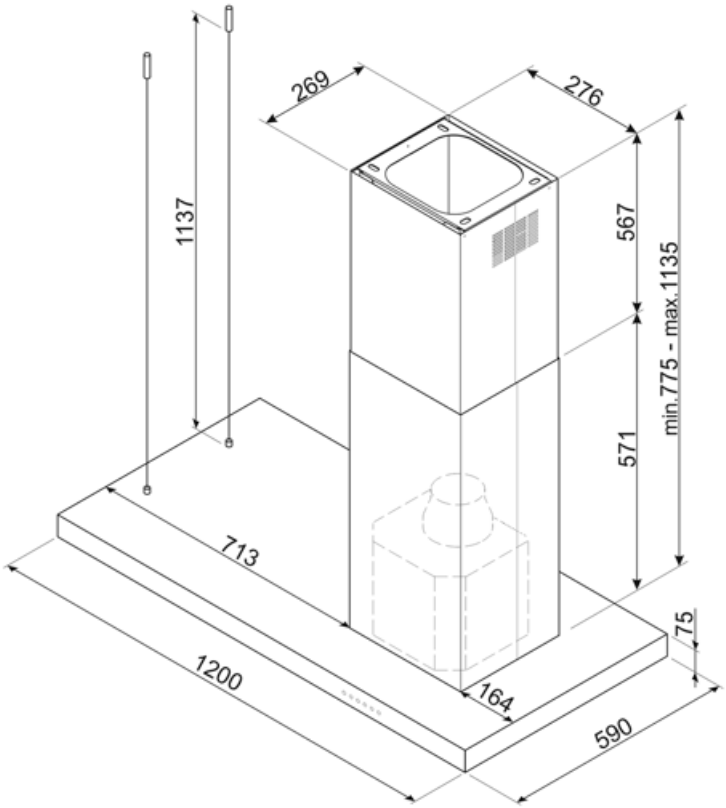

Accessoires Compatibles

KITALLFC

Filtre à charbon actif universel Structure en acier inox AISI 304 Possibilité de régénération au lave-vaisselle à 50°C (compatible avec détergent et eau) et séchage au four à 180°C pendant 25 minutes.

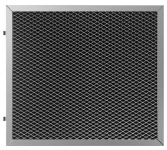

KITFCKBTR

Filtre charbon pour recyclage intérieur régénérable Kit 1 pièce Pour hottes KBT/KBCT Il peut être lavé au lave-vaisselle jusqu'à 12 fois et séché au four à 90°C au maximum pendant 60 minutes Dimensions (HxLxP) 237,5x245x10mm

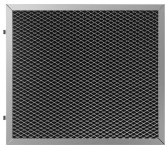

KITFCKBT

Filtre charbon pour recyclage intérieur Kit 1 pièce Pour hottes KBT/KBCT

Symbols glossary

Fonction 24h : Cette fonction crée un recyclage de l’air continu dans la pièce pour profiter d’un air purifié toute la journée. Le moteur s'active à la vitesse d'aspiration minimum pendant 10 minutes toutes les heures sur une période de 24 heures.

A : La classe A des produits Smeg garantit de basses consommation d’énergie

Signal lumineux : Un signal lumineux s'allume lorsque les filtres à charbon actif doivent être remplacés.

Fonction Turbo : La fonction Turbo permet de faire fonctionner la hotte à puissance maximale, pour accélérer l'élimination des odeurs les plus persistantes.

Variateur de lumière

Filtres anti-graisses : Ce modèle est équipé de filtres qui permettent d'éliminer les graisses de la vapeur qui s'échappe des casseroles pendant la cuisson.

Arrêt automatique : L'option Arrêt automatique vous permet de programmer le temps d'arrêt de la hotte qui continuera à purifier l'air jusqu'à son arrêt automatique.

Eclairage : Les hottes sont équipées de lampes LED. La lumière peut être allumée indépendamment du ventilateur d'aspiration, ce qui permet d'éclairer le plan de travail.

La fonction Auto-Vent permet, via un système Bluetooth intelligent, de faire fonctionner la hotte directement via la table de cuisson en ajustant automatiquement la vitesse d’aspiration de la hotte en fonction de la température et de la puissance sélectionnées sur la table de cuisson.

LED Blanc réglable du chaud au froid