KLTI12L4MB

Famiglia	Cappa
Tipologia	Decorativa isola
Design	Piatta a T
Filtraggio	A espulsione
Controllo elettronico	Sì
Materiale	Materiale Verniciato + Vetro
Codice EAN	8017709312251
Larghezza cappa	120 cm
Estetica	Universale
Colore	Nero Opaco
Tipo vetro	Nero
Logo	Serigrafato



Comandi

Regolazione comandi	Touch control back-lighted White	**Colore led**	Bianco

Programmi / Funzioni

N° velocità	3
Velocità intensiva	BOOST
Funzione ricambio aria 24 h	24
Opzioni di programmazione tempo	
Auto-Vent 2.0	

Caratteristiche Tecniche

N° di luci	2	**N° di filtri**	3
Tipo di Luce	LED	**Filtri antigrasso**	Alluminio
Potenza luce	7.4 W	**Indicatore cambio filtri**	Sì
Intensità luce regolabile	Sì	**Diametro imbocco motore**	150 mm
Range temperatura di Colore della luce (K)	2700 - 4000 K	**Distanza minima installazione da piano cottura gas**	750 mm
Capacità massima d'aspirazione in modalità libera (P0)	820 m³/h	**Distanza minima installazione da piano cottura elettrico**	650 mm
Potenza motore	275 W		

Valvola di non ritorno	Sì

	Capacità d'aspirazione (IEC 61591) [m³/h]	Rumorosità (IEC 60704-2-13) [dBA]
Velocità 1	220	43
Velocità 2	335	53
Velocità 3	560	65
Velocità Intensiva	739	71

Dotazione accessori Inclusi

Riduzione tubo	Sì

Prestazioni / Etichetta Energetica



Efficienza di consumo annuale (AEC)	55 kWh/a
Classe di efficienza energetica (EEC)	A
Efficienza fuido dinamica (FDE)	33.9
Classe di efficienza fluido dinamica (FDEC)	A
Efficienza di illuminazione (LE)	20.3 lux/W
Classe di efficienza di illuminazione (LEC)	D
Efficienza di filtraggio grassi (GFE)	73.2 %
Classe di efficienza filtraggio grassi (GFEC)	D
Portata d'aria alla velocità minima (Qmin)	220 m³/h
Portata d'aria alla velocità massima (Qmax)	560 m³/h
Portata d'aria alla velocità intensiva (Qboost)	739 m³/h
Emissione ponderata di potenza acustica alla velocità minima (SPEmin)	43 dBA
Emissione ponderata di potenza acustica alla velocità massima (SPEmax)	66 dBA
Emissione ponderata di potenza acustica alla velocità intensiva (SPEboost)	71 dBA
Indice di efficienza energetica	51.5
Portata d'aria misurata nella condizione di massima efficienza (Qbep)	384 m³/h
Pressione d'aria misurata nella condizione di massima efficienza (Pbep)	376 Pa
Potenza elettrica assorbita nella condizione di massima efficienza (Wbep)	151 W
Potenza nominale del sistema di illuminazione (WL)	15 W
Illuminazione media del sistema di illuminazione sul piano di cottura (Emiddle)	300 lux
Livello sonoro nella configurazione più elevata (Lwa)	66 dBA

Collegamento Elettrico

Dati nominali di collegamento elettrico	291 W	**Lunghezza cavo di alimentazione**	1500 mm
Tensione	220-240 V	**Spina**	No
Frequenza	50-60 Hz		

Disponibile anche

Altri colori disponibili	Matt Black	**Codici altri colori disponibili**	KLTI12L4MB

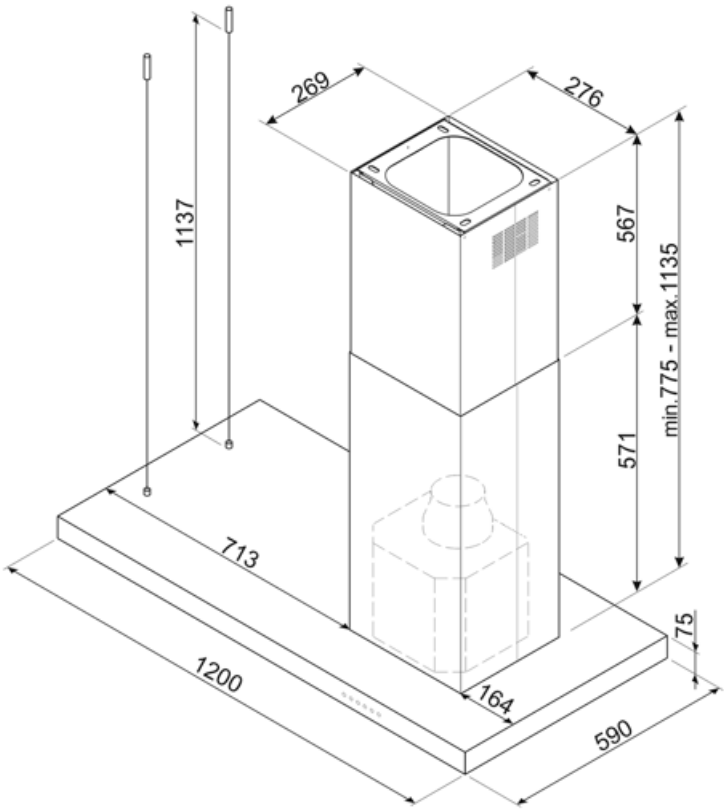

Accessori Compatibili



KITALLFC

Filtro Carboni attivi universale Struttura in acciaio inox AISI 304 Possibilità di rigenerazione tramite lavaggio in lavastoviglie 50° C e successiva asciugatura in forno a 180° C per 25 minuti

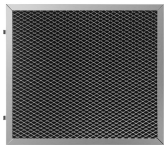

KITFCKBTR

1 pcs di Filtro a Carbone rigenerabile per tutte le cappe serie KBT/KBCT. Può essere lavato in lavastoviglie fino a 12 volte e rigenerato in forno a temperatura non superiore a 90° per 60 min. Dimensioni 237,5(H)x245x10 mm

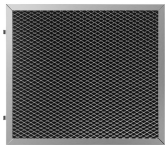

KITFCKBT

1 pcs di filtro a carboni attivi per i modelli di cappe KBT* / KBCT*

Glossario simboli



Ricambio aria 24 h: La funzione Ricambio aria 24 h crea un ricircolo continuo dell'aria, attivando il motore alla minima velocità con un'aspirazione di 10 min. ogni ora per 24 ore.



Filtri antigrasso: I filtri antigrasso depurano l'aria dai grassi della cottura. Sono facilmente smontabili per la loro pulizia periodica.



Collegamento piano e cappa



Spegnimento automatico: L'opzione Spegnimento automatico consente di programmare l'orario di disattivazione della cappa che continuerà a purificare l'aria fino a quando si spegnerà automaticamente.



Classe di efficienza energetica A



Regolazione intensità delle luci (dimmering)



Segnale luminoso: Un segnale luminoso si accende quando occorre sostituire i filtri a carboni attivi.



Luce: Le cappe sono dotate di lampade a LED. La luce può essere accesa indipendentemente dalla ventola di aspirazione e consentire, così, di illuminare il piano di lavoro.



Possibilità di regolare la temperatura di colore delle luci da bianco caldo a bianco freddo



Funzione Turbo: La funzione Turbo permette di azionare la cappa alla massima potenza, per velocizzare l'eliminazione degli odori più persistenti.