KLTI12L4MB

Rodzina produktów	Okap kuchenny
Rodzaj okapu	Wyspowy okap kuchenny
Design	T-kształtny
Pochłanianie	Pochłanianie
Elektroniczne sterowanie	Tak
Materiał	Lakierowany materiał + Szkło
Kod EAN	8017709312251
Szerokość	120 cm
Linia wzornicza	Universal
Kolor	Czarny mat
Rodzaj szkła	Czarny
Logo	Serigrafia



Sterowanie

Rodzaj sterowania	Sterowanie dotykowe, podświetlane, biały	**Kolor LED**	Biały

Programy / Funkcje

Liczba prędkości pracy silnika	3
Tryb intensywny	
Tryb komfort – 24-godzinne oczyszczanie powietrza	
Programator czasu pracy	
Auto-Vent 2.0	

Specyfikacja techniczna

Liczba źródeł oświetlenia	2	**Liczba filtrów**	3
Rodzaj oświetlenia	LED	**Filtr przeciwtłuszczowy**	Aluminium
Moc oświetlenia	7,4 W	**Wskaźnik zabrudzenia filtra węglowego**	Tak
Regulacja natężenia oświetlenia	Tak	**Średnica komina**	150 mm
Skala koloru oświetlenia (K)	2700 - 4000 K	**Minimalna odległość od płyty gazowej**	750 mm
Maksymalna objętość	820 m³/h	**Minimalna odległość od płyty elektrycznej**	650 mm
Moc silnika	275 W		

Zawór zwrotny	Tak

	Wydajność pochłaniania (IEC 61591) [m³/h]	Poziom hałasu (IEC 60704-2-13) [dBA]
Prędkość 1	220	43
Prędkość 2	335	53
Prędkość 3	560	65
Prędkość intensywna	739	71

Akcesoria w standardzie

Redukcja rury	Tak

Wydajność / Etykieta energetyczna



Roczne zużycie energii (AEChood)	55 kWh/a	**Poziom hałasu przy min wydajności**	43 dBA
Klasa efektywności energetycznej	A	**Poziom hałasu przy max wydajności**	66 dBA
Wydajność przepływu dynamicznego (FDE)	33,9	**Poziom hałasu przy ustawieniu trybu intensywnego**	71 dBA
Klasa wydajności przepływu dynamicznego (FDEC)	A	**Wskaźnik efektywności energetycznej EEI**	51,5
Wydajność oświetlenia (LEhood)	20,3 lux/W	**Natężenie przepływu powietrza mierzone w optymalnym punkcie pracy (Pbep)**	384 m³/h
Klasa efektywności oświetlenia	D	**Ciśnienie powietrza mierzone w optymalnym punkcie pracy (Pbep)**	376 Pa
Wydajność filtra przeciwtłuszczowego (GFEhood)	73,2 %	**Zużycie energii elektrycznej w stanie maksymalnej wydajności**	151 W
Klasa efektywności pochłaniania zanieczyszczeń	D	**Moc nominalna systemu oświetlenia (Wl)**	15 W
Minimalne natężenie przepływu powietrza (Qmin)	220 m³/h	**Średnie natężenie oświetlenia zapewnianego przez system oświetlenia na powierzchni (Emiddle)**	300 lux
Maksymalne natężenie przepływu powietrza (Qmax)	560 m³/h	**Poziom hałasu na najwyższej prędkości**	66 dBA
Natężenie przepływu powietrza w trybie boost (Qboost)	739 m³/h		

Podłączenie elektryczne

Moc przyłączeniowa	291 W	**Długość przewodu zasilającego (cm)**	1500 mm

Napięcie	220-240 V	**Wtyczka**	Nie
Częstotliwość (Hz)	50-60 Hz		

Również dostępne

Dostępne wersje kolorystyczne	Czarny mat	**Dostępne wersje kolorystyczne**	KLTI12L4MB

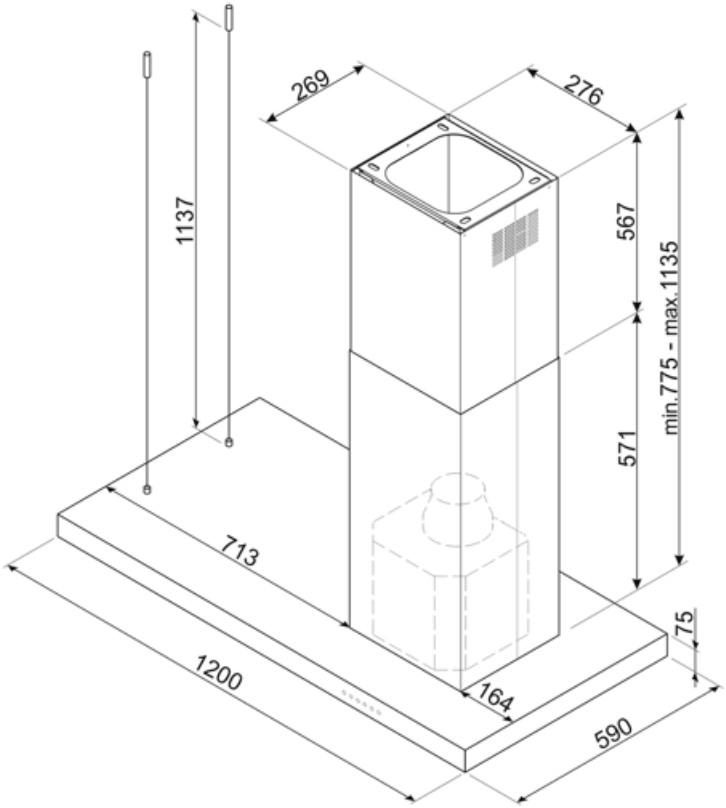

Kompatybilne Akcesoria



KITALLFC

Uniwersalny filtr węglowy Stal nierdzewna AISI 304 Filtr można myć w zmywarce do naczyń w temperaturze 50°C (woda i odpowiedni detergent), a w celu wysuszenia włożyć do piekarnika o temperaturze 180°C na 25 minut.

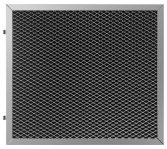

KITFCKBTR

Filtr węglowy, regenerowalny (1 szt.). Odpowiedni do wszystkich modeli KBT/KBCT. Można go myć w zmywarce do 12 razy i suszyć w piekarniku w temperaturze maks. 90° przez 60 min. Wymiary: 237,5x245x10 mm.

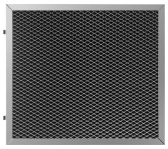

KITFCKBT

Filtr węglowy (1 szt.) do okapu KBT/KBCT

Słowniczek oznaczeń



24 h oczyszczanie powietrza: Funkcja pozwala na oczyszczanie powietrza przez 10 minut co godzinę, na minimalnej prędkości i poziomie głośności.



Połączenie między płytą grzewczą a okapem



A: Klasa efektywności energetycznej, mierzona od A+++ do G, w zależności od rodziny produktów.



Wskaźnik wymiany filtrów: Migająca lampka, która oznacza potrzebę wymiany filtrów



Regulowana biel od ciepłej do zimnej



Model jest wyposażony w filtry pomagające usunąć tłuszcz pryskający z patelni podczas smażenia.



Automatyczne wyłączenie: Możliwe jest ustawienie czasu trwania programu, po upłynięciu którego urządzenie wyłącza się.



Przyciemnianie oświetlenia



Oświetlenie: Wszystkie okapy kuchenne posiadają oświetlenie, które oświetla obszar gotowania lub dodaje atmosfery w kuchni.



Ustawienie intensywne/turbo: gdy wymagana jest bardzo szybka ekstrakcja.