KLTI12L4X

Familia	Campana
Tipo Campana	Decoración isla
Diseño	Forma de T
Filtración	Extracción
Control electrónico	Sí
Material	Stainless Steel + Glass
Tipo de inox	Cepillado
Código EAN	8017709312244
Ancho	120 cm
Estética	Universal
Color	Stainless Steel and Glass
Acabado	Satinado
Tipo de vidrio	Negro
Logo	Serigrafiado

Mandos

Regulación de mandos	Control táctil retroiluminado Blanco	**Color Led**	Blanco

Programas/Funciones

N.° de velocidades	3
Velocidad intensiva	
Función purificación 24 hs	
Opciones de programación tiempo	
Auto-vent 2.0	

Características técnicas

N° de Luces	2	**N° de Filtros**	3
Tipo de Luz	LED	**Filtros antigrasa**	Aluminio
Potencia luz	7.4 W	**Indicador cambio de filtros**	Sí
Intensidad de luz regulable	Sí	**Diámetro embocadura motor**	150 mm
Light color temperature range	2700 - 4000 K	**Distancia mínima de la encimera de gas**	750 mm
Capacidad máxima de aspiración en modalidad libre (P0)	820 m³/h	**Distancia mínima de la encimera eléctrica**	650 mm

Potencia motor	275 W	**Válvula de retención**	Sí

	Capacidad de aspiración (IEC 61591) [m³/h]	Rumorosidad (IEC 60704-2-13) [dBA]
Velocidad 1	220	43
Velocidad 2	335	53
Velocidad 3	560	65
Velocidad intensiva	739	71

Equipo accesorios incluidos

Reducción manguera	Sí

Prestaciones/Etiqueta energética

Consumo anual (AEChood)	55 kWh/a
Clase eficiencia energética (EEC)	A
Eficiencia Fluidodinámica (FDE)	33.9
Clase de eficiencia fluido dinámico (FDEC)	A
Clase de eficiencia de iluminación (LE)	20.3 lux/W
Eficiencia de iluminación (LEC)	D
Eficiencia de filtrado de grasa (GFE)	73.2 %
Clase de eficiencia de filtrado de grasa (GFEC)	D
Flujo de aire a la velocidad mínima (Qmin)	220 m³/h
Flujo de aire a la máxima potencia (Qmax)	560 m³/h
Flujo de aire en posición reforzada Qboost)	739 m³/h
Emisiones sonoras en el aire ponderadas por el valor A en su ajuste mínimo de utilización normal:(SPEmin)	43 dBA
Emisiones sonoras en el aire ponderadas por el valor A en su ajuste máximo de utilización normal: (SPEmax)	66 dBA
Emisiones sonoras en el aire ponderadas por el valor A en posición ultrarrápida o reforzada: (SPEboost)	71 dBA
Índice de eficiencia energética primera cavidad	51.5
Caudal de aire medido en el mejor punto de eficiencia (Qbep)	384 m³/h
Presión de aire medida en el mejor punto de eficiencia (Qbep)	376 Pa
Entrada de potencia eléctrica medida en el mejor punto de eficiencia (Wbep)	151 W
Potencia normal sistema de luz (Wl)	15 W
Iluminación media sobre la superfície de cocción	300 lux

Nivel de potencia acústica más alta (Lwa)	66 dBA

Conexión eléctrica

Datos nominales de conexión eléctrica	291 W	**Frecuencia (Hz)**	50-60 Hz
Tensión	220-240 V	**Longitud del cable de alimentación**	1500 mm

Disponible también

Otros colores disponibles	Negro mate	**Códigos de otros colores disponibles**	KLTI12L4MB

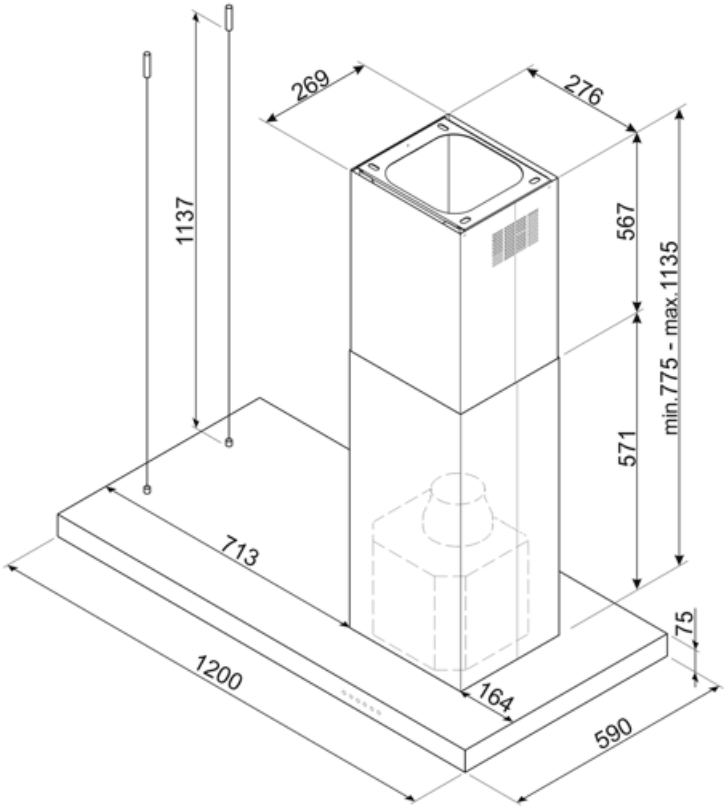

Accesorios Compatible

KITALLFC

Filtro de carbón universal. Acero inoxidable AISI 304. El filtro se puede lavar en lavavajillas a 50 ° C (agua y detergente adecuado) y para secar meter al horno 180 ° C 25 minutos

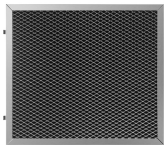

KITFCKBTR

1 filtro de carbón vegetal Regenerable * apto para todos los modelos KBT / KBCT. Se puede lavar en el lavavajillas y secar en el horno. Dimensión 237,5x245x10 mm

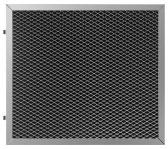

KITFCKBT

1 pieza de filtro de carbón activado para modelos de capota KBT* / KBCT*

Symbols glossary

Cambio de aire 24 h: la función de renovación de aire de 24 h crea una recirculación continua de aire, activando el motor a la velocidad mínima con una succión de 10 min. cada hora durante 24 horas.

Filtros de grasa: los filtros de grasa purifican el aire de las grasas de cocción. Son fácilmente extraíbles para su limpieza periódica.

Connection between hob and hood

Apagado automático: la opción de apagado automático le permite programar el tiempo de desactivación de la campana, que continuará purificando el aire hasta que se apague automáticamente.

Energy efficiency class A

Dimmering Lights

Señal luminosa: se enciende una señal luminosa cuando es necesario reemplazar los filtros de carbón activado.

Luz: las campanas están equipadas con lámparas LED. La luz se puede encender independientemente del ventilador de succión y, por lo tanto, permite que se ilumine la superficie de trabajo.

Tunable white from warm to cold

Función Turbo: La función Turbo le permite operar la campana a la máxima potencia, para acelerar la eliminación de olores más persistentes.