KLTI9L4MB

Produktgruppe	Kjøkkenvifte
Hettetype	Fritthengende kjøkkenvifte
Design	T flat
Uttrekking	Utdrivning
Elektronisk kontroll	Ja
Materiale	malt materiale
EAN-kode	8017709312275
Hette bredde	90 cm
Estetikk	Universal
Farge	Matt Sort
Glass Type	Sort
Logo	Silketrykk



Kontroller

Kontrollinnstilling	Touch-kontroll bakbelyst hvit	**Led farge**	Hvit

Program / funksjoner

Antall hastigheter	3
Intensiv hastighet	
24-timers rensefunksjon	
Tidsinnstillingsalternativer	
Auto-vent 2.0	

Tekniske egenskaper

Antall lamper	2	**Antall filtre**	3
Type lampe	LED	**Fettfiltre**	Aluminium
Lyseffekt	7,4 W	**Indikator for filterbytte**	Ja
Dimmermodus	Ja	**Luftutløp**	150 mm
Temperaturområde lampefarge	2700 - 4000 K	**Minste avstand fra gasskomfyr**	750 mm
Maksimal kapasitet i fri modus	820 m³/h	**Minste avstand fra elektriskkomfyr**	650 mm
Motoreffekt	275 W	**Tilbakeslagsventil**	Ja

	Uttrekkingshastighet (IEC 61591) [m³/h]	Støynivå (IEC 60704-2-13) [dBA]
Hastighet 1	214	40
Hastighet 2	334	51
Hastighet 3	563	64
Intensiv hastighet	741	70

Medfølgende tilbehør

Rørreduksjon	Ja

Kapasitets-/energietikett



Årlig Effektivt Forbruk (AEChood)	56 kWh/a
Energi effektivitets klasse (EEC)	A
Flytende Dynamisk Effektivitet (FDE)	33,1
Flytende Dynamisk Effektivitet (FDEC)	A
Belysning Effektivitet (LE)	21,1 lux/W
Belysning Effektivitet klasse (LEC)	B
Fett filtreringsutbytte (GFE)	73,2 %
Fettfiltrering effektivitetsklasse (GFE)	D
Luftflyt ved minumum fart (Qmin)	214 m³/h
Luftmengde ved maksimal hastighet (Qmax)	563 m³/h
Luftmengde ved økt hastighet (Qboost)	741 m³/h

Airbourne akustisk A-veid lydeffektnivå Emission på minimum hastighet (SPEmin)	39 dBA
Airbourne akustisk A-veid lydeffektnivå Emission på minimum hastighet (SPEmax)	65 dBA
Airbourne akustisk A-veid lydeffektnivå Emission på økende hastighet (SPEboost)	70 dBA
Energi effektivitetsindeks for stekeovn 1	51,6
Målt lufttrykk på beste effektssgrad (QBEP)	384 m³/h
Målt lufttrykk på beste effektssgrad (QBEP)	482 Pa
Målt strøm på beste virkningsgrad	155 W
Normal styrke på lyssystem (WI)	15 W
Gjennomsnittlig belysning av lyset på kokeflaten (emiddle)	390 lux
Lydstyrke nivå på høyeste styrke (Lwa)	65 dBA

Elektrisk tilkobling

Elektrisk tilkoblingseffekt	293 W
Lengde på ledning	1500 mm

Spenning	220-240 V	**Støpseltype**	Nei
Frekvens	50-60 Hz		

Også tilgjengelig

Andre tilgjengelige farger	Matt Black	**Andre tilgjengelige fargekoder**	KLTI9L4MB

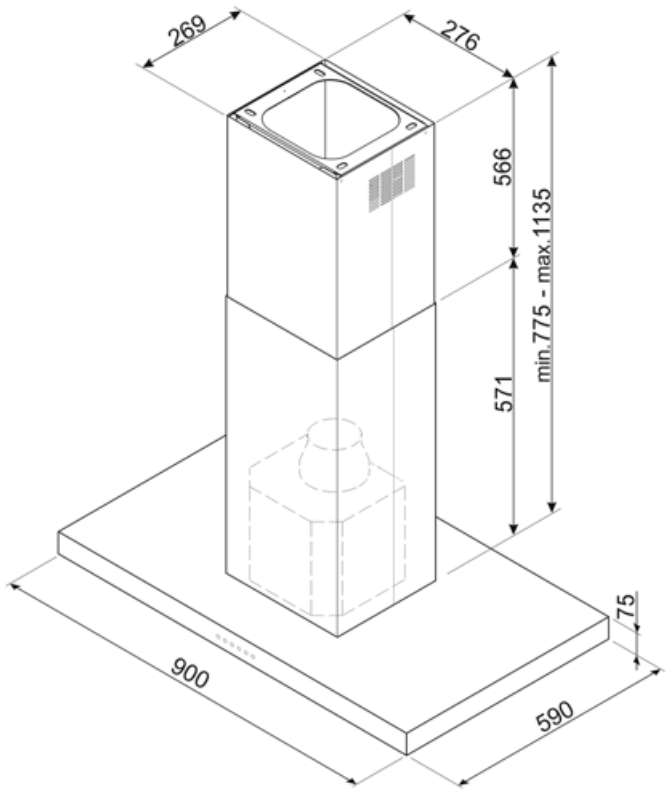

Compatible Accessories



FLT6

Rundt kullfilter (sett med 2 deler)



KITALLFC

Universal Kullfilter Rustfritt stål AISI 304 Dette filteret kan vaskes i oppvaskmaskin på 50 °C (vann og egnet vaskemiddel) og tørkes i ovn på 180°C i 25 minutter

Symbols glossary



24t: Når denne funksjonen er valgt vil funksjonen forfriske luften i cirka 10 minutter hver time over en 24-timers periode, ved minimum hastighet og umerkelig støynivå.



A: Product drying performance, measured from A+++ to D / G depending on the product family



Filtre: Modellen er utstyrt med filtre som fjerner fett fra dampen som kommer fra grytene under matlagingen.



Automatisk av: En spesialinnstilling hvor maskinen blir stående på etter endt tilberedning og slår seg av automatisk.



Varsellampe(r): For å varsle om at filter må skiftes.



Lys: Alle ventilatorhetter har lamper som belyser platetoppen eller gir stemning til kjøkkenomgivelsene.



Intensiv/turbo: Når ekstra hurtig avtrekk kreves.



Forbindelse mellom platetopp og hette



Dimmelys



Kan dimme fra varm til kald hvit