KLTI9L4X

Famille	Hotte
Type de hotte	Hotte décorative îlot central
Design	Box
Type d'aspiration	Evacuation
Contrôle électronique	Oui
Matériau	Inox + Verre
Type d'inox	Brossé
Code EAN	8017709312268
Esthétique	Universel
Couleur	Inox et verre
Finition	Satiné
Type de verre	Noir
Logo	Sérigraphié

Commandes

Type de commandes	Commandes sensitives rétro-éclairées blanches	**Couleur des LED**	Blanc

Programmes / Fonctions

Nombre de vitesses	3
Vitesse intensive	
Fonction de purification de l'air 24h	
Option de programmation de la durée	
Auto-Vent 2.0	

Technologie

Nombre de lampes	2	**Nombre de filtres**	3
Type d'éclairage	LED	**Filtres anti-graisses**	Aluminium
Puissance de l'éclairage	7.4 W	**Témoin de remplacement des filtres**	Oui
Intensité de la lumière réglable	Oui		
Plage de température de la couleur de la lumière (°K)	2700° - 4000° °K	**Diamètre de sortie du moteur**	150 mm
Capacité d'aspiration à l'air libre (P0)	820 m³/h		

Puissance du moteur	275 W
Distance minimale d'installation au dessus d'une table de cuisson gaz	750 mm
Distance minimale d'installation au dessus d'une table de cuisson électrique	650 mm
Clapet anti-retour	Oui

	Capacité d'aspiration (IEC 61591) [m³/h]	Niveau sonore (IEC 60704-2-13) [dBA]
Vitesse 1	214	40
Vitesse 2	334	51
Vitesse 3	563	64
Vitesse intensive	741	70

Accessoires inclus

Tube de réduction sortie	Oui

Performance / Etiquette Energétique

Consommation d'énergie annuelle (AEC)	56 kWh/a
Classe d'efficacité énergétique	A
Efficacité fluidodynamique (FDE)	33,1
Classe d'efficacité fluidodynamique	A
Efficacité lumineuse (LE)	21,1 lux/W
Classe d'efficacité lumineuse	B
Efficacité de filtration des graisses	73,2 %
Classe d'efficacité de filtration des graisses	D
Débit d'air à la vitesse minimale	214 m³/h
Débit d'air à la vitesse maximale (Qmax)	563 m³/h
Débit d'air en mode intensif ou "boost"	741 m³/h
Emission acoustique de l'air pondérée à la vitesse minimale (SPEmin)	39 dBA
Emission acoustique de l'air pondérée à la vitesse maximale (SPEmax)	65 dBA
Emission acoustique de l'air pondérée à la vitesse intensive (SPEboost)	70 dBA
Indice d'efficacité énergétique	51,6
Débit d'air mesuré au point de rendement maximal	384 m³/h
Pression d'air mesurée au point de rendement maximal	482 Pa
Puissance électrique à l'entrée mesurée au point de rendement maximal	155 W
Puissance nominale du système d'éclairage	15 W

Eclairement moyen du système d'éclairage sur la surface de cuisson (Emiddle)	390 lux
Niveau de bruit au réglage le plus élevé	65 dBA

Raccordement électrique

Puissance nominale électrique	293 W	**Fréquence**	50-60 Hz
Tension	220-240 V	**Longueur du câble d'alimentation**	1500 mm

Egalement disponible

Autres couleurs disponibles	Noir Mat	**Références des autres versions de couleur**	KLTI9L4MB

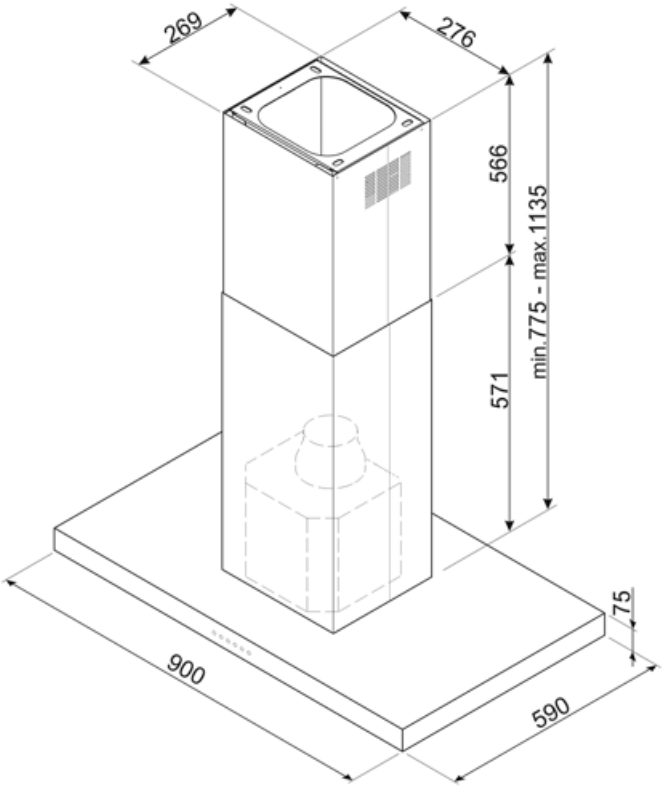

Accessoires Compatibles

FLT6

Filtre charbon pour recyclage intérieur rond Kit 2 pièces

KITALLFC

Filtre à charbon actif universel
Structure en acier inox AISI 304
Possibilité de régénération au lave-vaisselle à 50°C (compatible avec détergent et eau) et séchage au four à 180°C pendant 25 minutes.

Symbols glossary

Fonction 24h : Cette fonction crée un recyclage de l’air continu dans la pièce pour profiter d’un air purifié toute la journée. Le moteur s'active à la vitesse d'aspiration minimum pendant 10 minutes toutes les heures sur une période de 24 heures.

La fonction Auto-Vent permet, via un système Bluetooth intelligent, de faire fonctionner la hotte directement via la table de cuisson en ajustant automatiquement la vitesse d’aspiration de la hotte en fonction de la température et de la puissance sélectionnées sur la table de cuisson.

A : La classe A des produits Smeg garantit de basses consommation d’énergie

Signal lumineux : Un signal lumineux s'allume lorsque les filtres à charbon actif doivent être remplacés.

LED Blanc réglable du chaud au froid

Filtres anti-graisses : Ce modèle est équipé de filtres qui permettent d'éliminer les graisses de la vapeur qui s'échappe des casseroles pendant la cuisson.

Arrêt automatique : L'option Arrêt automatique vous permet de programmer le temps d'arrêt de la hotte qui continuera à purifier l'air jusqu'à son arrêt automatique.

Variateur de lumière

Eclairage : Les hottes sont équipées de lampes LED. La lumière peut être allumée indépendamment du ventilateur d'aspiration, ce qui permet d'éclairer le plan de travail.

Fonction Turbo : La fonction Turbo permet de faire fonctionner la hotte à puissance maximale, pour accélérer l'élimination des odeurs les plus persistantes.

Benefit (TT)

Touch display back lighted white

Intuitive and immediate usability thanks to the elegant white LED backlit touch display

Autovent 2.0

Centralized and practical control via Bluetooth connection between hob and hood

The Auto-Vent 2.0 system enables automatic hood management through connection with the hob: both appliances switch on simultaneously, and the extraction power adjusts in real time to the cooking intensity.