KPF48UX

Familia	Campana
Tipo Campana	Decoración mural
Diseño	Trapezio
Filtración	A espulsione
Material	Stainless Steel + Painted Material
Tipo de inox	Satinado
Código EAN	8017709261757
Estética	Portofino
Color	Acero inoxidable
Color serigrafía	Negro
Logo	Aplicado

Mandos

Regulación de mandos	Mandos	**Mandos**	Portofino
N.° de mandos	2	**Color mandos**	Efecto inox

Programas/Funciones

N.° de velocidades	4

Características técnicas

N.° de luces	4	**N° de Filtros**	4
Tipo de Luz	Led	**Filtros antigrasa**	Inox
Potencia luz	20 W	**Diámetro embocadura motor**	150 mm
Escala de temperatura de color (° K)	4000 °K	**Distancia mínima de la encimera de gas**	750 mm
Capacidad máxima de aspiración en modalidad libre (P0)	981 m³/h	**Distancia mínima de la encimera eléctrica**	650 mm
Potencia motor	455 W	**Válvula de retención**	Sí

	Capacidad de aspiración (IEC 61591) [m³/h]	**Rumorosidad (IEC 60704-2-13) [dBA]**
Velocidad 1	358	53
Velocidad 2	539	62

Velocidad 3	743	69
Velocidad 4	974	75

Conexión eléctrica

Datos nominales de conexión eléctrica	535 W	**Frecuencia**	60 Hz
Tensión	120 V	**Largo del cable de alimentación**	1000 mm

Disponible también

Otros colores disponibles	Blanco, Negro, Inox, Antracita, Verde, Rojo, Naranja	**Códigos de otros colores disponibles**	KPF48UWH/BL/X/AN/OG/RD/OR

Opcionales no incluidos

Filtros carbón de serie

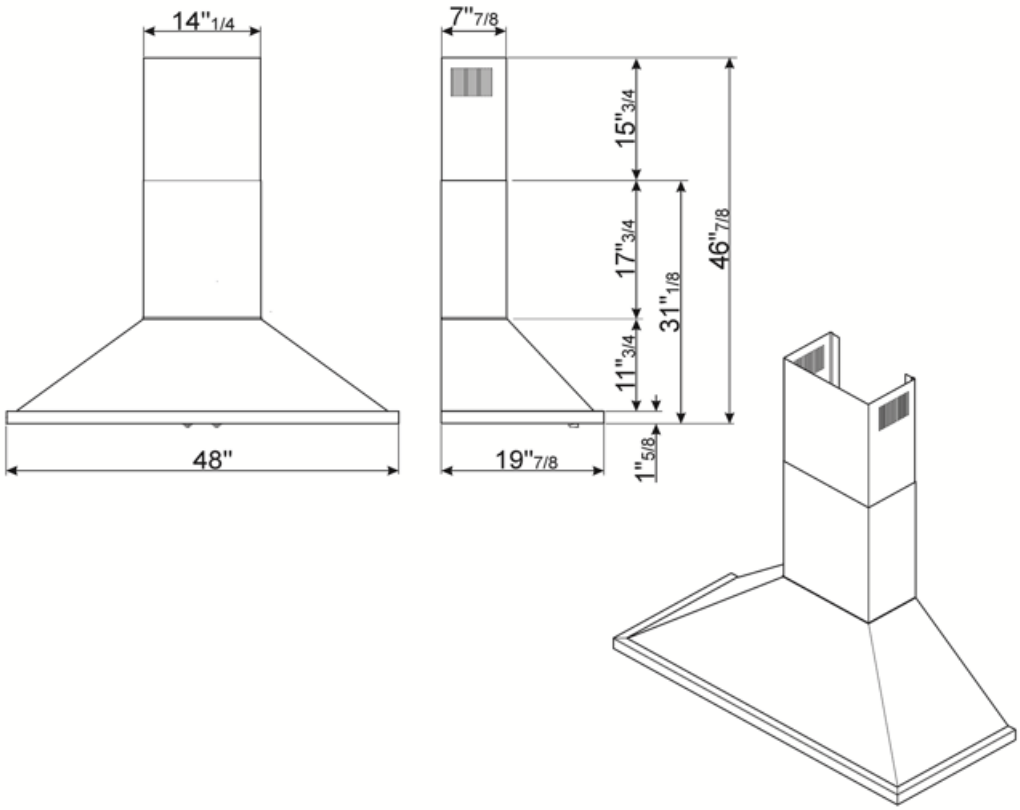

Compatible Accessories

FLT6U

KITALLFC

Filtro de carbón universal. Acero inoxidable AISI 304. El filtro se puede lavar en lavavajillas a 50 ° C (agua y detergente adecuado) y para secar meter al horno 180 ° C 25 minutos

Symbols glossary

Filtros de grasa: los filtros de grasa purifican el aire de las grasas de cocción. Son fácilmente extraíbles para su limpieza periódica.

Luz: las campanas están equipadas con lámparas LED. La luz se puede encender independientemente del ventilador de succión y, por lo tanto, permite que se ilumine la superficie de trabajo.