KR37XE

משפחת מוצרים	קולט אדים
סוג	קולט אדים דקורטיבי לקיר
עיצוב	גלילי
הוצאה	הוצאה
בקרה אלקטרונית	כן
חומר	נירוסטה
סוג פלדה	מוברש
קוד EAN	8017709203238
רוחב קולט האדים	37 cm
סדרה עיצובית	Universale
צבע	נירוסטה
גימור	סאטין
Logo	Embossed

למשפחת תנורים

הגדרות בקרות	לחצנים אלקטרוניים	**צבע LED**	לבן

תוכנית / פונקציות

מס' מהירויות	3
מהירות אינטנסיבית	BOOST

מאפיינים טכניים

מס' נורות	2	**הספק מנוע**	270 W
סוג נורה	LED	**מס' מסננים**	1
הספק נורה	1 W	**מסננים נגד שומן**	אלומיניום
מצב עמעם	כן	**מחוון החלפת מסנן**	כן
קיבולת מרבית של יציאה חופשית	690 m³/h	**פתח אוורור**	150 mm

	קצב הוצאה IEC 61591 [m³/h]	**רמת רעש IEC 60704-2-13 [dBA]**
קולטי אדים	280	53
קולטי אדים	400	60
קולטי אדים	550	67
Gruppo specifico per famiglia cappe.	660	70

אביזרים כלולים

הפחתת צינור	כן

תווית חשמל / ביצועים

צריכת יעילות שנתית (AEChood)	58 kWh/a
דרגת יעילות אנרגטית	B
יעילות דינמית נוזלית (FDE)	28
קטגוריית יעילות דינמית נוזלית (FDEC)	A
יעילות תאורה (LE)	123 lux/W
קטגוריית יעילות תאורה (LEC)	A
יעילות סינון שומן (GFE)	87 %
קטגוריית יעילות סינון שומן (GFEC)	B
זרימת אוויר במהירות מינימלית (Qmin)	280 m³/h
זרימת אוויר במהירות מקסימלית (Qmax)	550 m³/h
זרימת אוויר במהירות מואצת (Qboost)	660 m³/h
פליטת עוצמת צליל אקוסטית באוויר A בשקלול במהירות מינימלית (SPEmin)	53 dBA
פליטת עוצמת צליל אקוסטית באוויר A בשקלול במהירות מרבית (SPEmax)	67 dBA
פליטת עוצמת צליל אקוסטית באוויר A בשקלול במהירות מואצת (SPEboost)	70 dBA
מקדם הארכת זמן (F)	1.00
קצב זרימת אוויר נמדד בנקודת היעילות הטובה ביותר (Qbep)	332 m³/h
לחץ אוויר נמדד בנקודת היעילות הטובה ביותר (Pbep)	465 Pa
מבוא הספק חשמל נמדד בנקודת היעילות הטובה ביותר (Wbep)	153 W
צריכת חשמל נקובה במערכת התאורה (WL)	2 W
הארה ממוצעת של התאורה במשטח הבישול (Emiddle)	270 lux
רמת עוצמת צליל בהגדרה הגבוהה ביותר (Lwa)	67 dBA

חיבור חשמלי

דירוג חיבור חשמלי	272 W
מתח	220-240 V
תדר (Hz)	50-60 Hz
אורך כבל חשמל	1500 mm
תקע	לא

זמין גם

Alternative colours available	No

אביזרים אופציונליים

מסנן פחם	KITFC161	**מאריך ארובה**	No
שלט רחוק	No	**פתח אוורור**	No

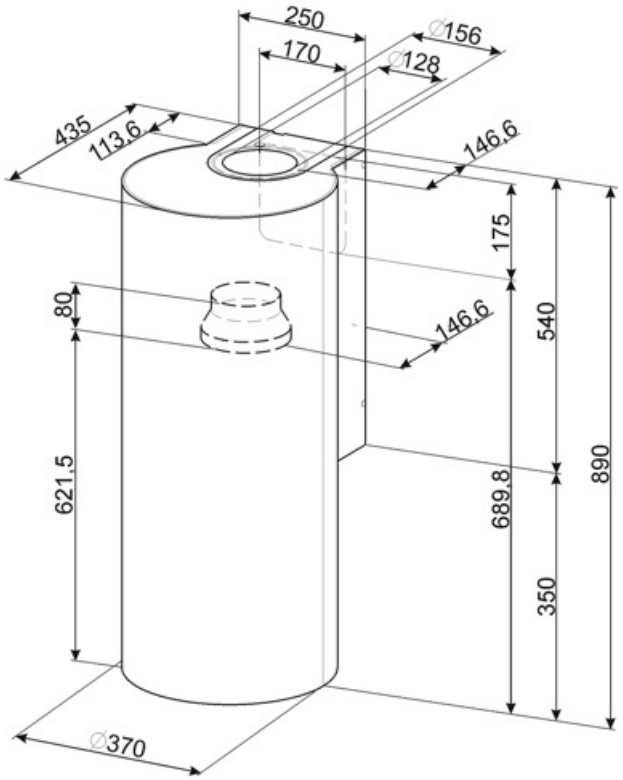

Compatible Accessories

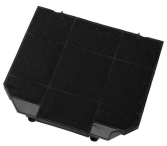

KITFC161

מסנן פחם יחידה אחת לערכה

RCKF2

שלט רחוק

Symbols glossary

מסננים: לדגם יש מסננים שמסייעים להסיר שומן מהקיטור שנפלט מהמחבתות במהלך הבישול.

אורות מעומעמים

תאורה: כל קולטי האדים של תנורים כוללים נורות שמאירות את אזור הבישול או מוסיפות לאווירה של המטבח.

נוריות אזהרה: מציינות שיש להחליף את המסננים.

הגדרה אינטנסיבית/טורבו: כשיש צורך בהוצאה מהירה במיוחד.