KR37XE

Família	Exaustor
Tipo de exaustor	de parede
Série	Cilíndrica
Filtragem	Extração
Controlo eletrónico	Sim
Material	Aço inox
Tipo de aço inox	Escovado
Código EAN	8017709203238
Design	Universal
Cor	Aço inox
Acabamentos	Aço inox escovado
Logótipo	Logótipo embutido

Comandos

Comandos	Eletrónicos	**Cor dos LEDs**	Brancos

Programa/ Funções

Níveis de potência	3
Potência intensiva	BOOST

Especificações técnicas

Nº de lâmpadas	2	**Potência do motor**	270 W
Tipo de iluminação	LEDs	**Nº de filtros**	1
Potência das lâmpadas	1 W	**Filtros antigordura**	Alumínio
Intensidade da luz ajustável	Sim	**Indicador de substituição de filtros**	Sim
Capacidade máxima de extração livre (P0)	690 m³/h	**Diâmetro da conduta de exaustão**	150 mm

	Capacidade de extração m3/h (IEC 61591) [m³/h]	Ruído [dBA]
1° nível de potência	280	53
2° nível de potência	400	60

3° nível de potência	550	67
Potência intensiva	660	70

Acessórios incluídos

Redutor do tubo de extração	Sim

Performance / Etiqueta energética

Consumo anual de energia (CAE exaustor)	58 kWh/a
Classe energética	B
Eficiência da dinâmica dos fluidos (EDF exaustor)	28
Classe de eficiência dinâmica dos fluidos	A
Eficiência de iluminação (IE exaustor)	123 lux/W
Classe de eficiência da iluminação	A
Eficiência de filtragem de gorduras	87 %
Classe de eficiência de filtragem de gorduras	B
Valor do fluxo de ar na velocidade mínima	280 m³/h
Valor do fluxo de ar na velocidade máxima	550 m³/h
Valor do fluxo de ar nos modos intensivo ou boost	660 m³/h
Nível de potência sonora com ponderação A (em dB) com a regulação de velocidade mínima	53 dBA
Nível de potência sonora com ponderação A (em dB) com a regulação de velocidade máxima	67 dBA
Nível de potência sonora com ponderação A (em dB) no modo intensivo ou boost	70 dBA
Fator de aumento de tempo	1.00
Débito de ar medido no ponto de maior eficiência	332 m³/h
Potência elétrica medida no ponto de maior eficiência	465 Pa
Potência elétrica medida no ponto de maior eficiência	153 W
Potência nominal do sistema de iluminação	2 W
Iluminação média produzida pelo sistema de iluminação na superfície de cozedura	270 lux
Nível de ruído na potência mais elevada	67 dBA

Ligação elétrica

Potência elétrica nominal	272 W
Tensão (Volts)	220-240 V
Frequência (Hz)	50-60 Hz
Comprimento do cabo de alimentação	1500 mm

Opcionais não incluídos

Filtros de carvão ativo	KITFC161	**Tubo extensível**	No
Comando à distância	No	**Abertura de saída do motor**	No

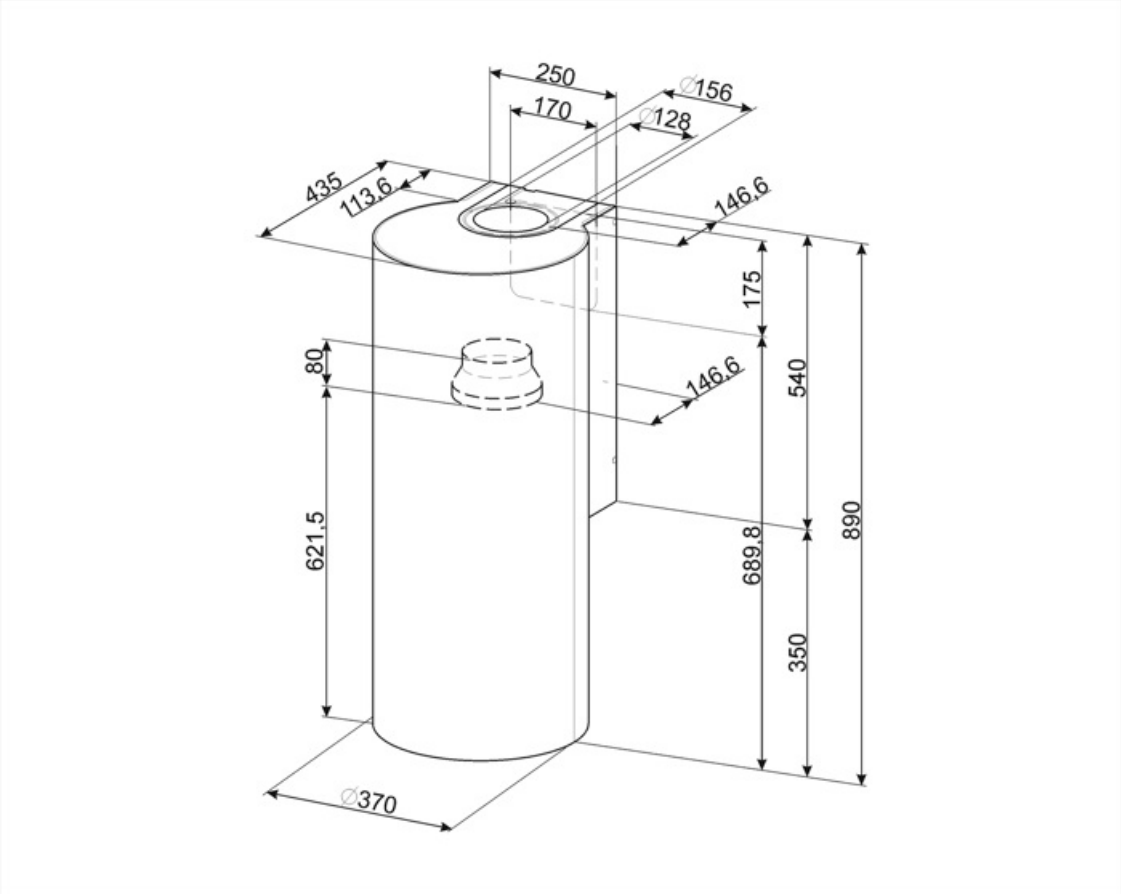

Acessórios Compatíveis

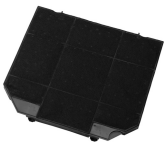

KITFC161

1 peça

RCKF2

Para exaustores compatíveis

Symbols glossary

Filtros antigordura para remover a gordura que se encontra no vapor produzido enquanto se cozinha.

Exaustores com luz para iluminar a área de trabalho e criar ambiente.

Luz regulável

Luz de aviso: serve para informar quando é necessário renovar os filtros de carvão ativo ou lavar os filtros da chaminé.

Intensivo: quando é necessária potência muito elevada para extrair o excesso de fumo e odores.