KR37XE

Сімейство продуктів	Витяжка
Тип вытяжки	Настінний монтаж
Дизайн	Циліндрична
Режим відведення повітря	Режим відведення повітря
Електронне управління	Так
Матеріал	Нержавіюча сталь
Тип нержавіючої сталі	Матова
Код EAN	8017709203238
Естетика	Универсальный
Колір	Нержавіюча сталь
Оздоблення	Матова
Логотип	Штампований

Управління

Налаштування управління	Електронні кнопки	**Колір світлодіоду**	Білий

Программы/ функции

Кількість швидкостей	3
Інтенсивний режим	BOOST

Технічні характеристики

Кількість ламп	2	**Потужність мотора**	270 Вт
Тип ламп підсвічування	LED	**Кількість фільтрів**	1
Потужність підсвітки	1 Вт	**Жировловлюючі фільтри**	Алюміній
Регулювання інтенсивності освітлення	Так	**Індикатор забруднення вугільного фільтру**	Так
Максимальна продуктивність	690 м³/ч	**Діаметр повітряпроводу**	150 мм

	Максимальна продуктивність (IEC 61591) **[м³/ч]**	**Рівень шуму** IEC 60704-2-13 **[дБ(А)]**
1-ша швидкість	280	53

2-га швидкість	400	60
3-тя швидкість	550	67
Інтенсивний режим	660	70

Аксесуари в комплекті

Звуження трубки	Так

Продуктивність/ Енергоспоживання

Щорічне енергоспоживання (AEChood)	58 кВт/год
Клас енергоефективності (EEC)	B
Гідродинамічна ефективність (FDE)	28
Клас ефективності флюїдодинаміки (FDEC)	A
Ефективність освітлення (LE)	123 lux/W
Клас ефективності освітлення (LEC)	A
Ефективність фільтрації жиру (GFE)	87 %
Клас фільтрації (GFEC)	B
Продуктивність на мінімальній швидкості	280 м³/ч
Продуктивність на максимальній швидкості (Qmax)	550 м³/ч
Продуктивність в інтенсивному режимі (Qboost)	660 м³/ч
Акустичний тиск на мінімальній швидкості	53 дБ(A)
Сила звуку за шкалою A, на максимальній швидкості (SPEmax)	67 дБ(A)
Сила звуку за шкалою A на Інтенсивній швидкості (SPEboost)	70 дБ(A)
Час збільшення коефіцієнта (F)	1,00
Вимір швидкості потоку повітря з точки зору кращої енергоефективності	332 м³/ч
Вимірювання тиску повітря з точки зору кращої енергоефективності	465 Pa
Вимір вхідної електричної потужності з точки зору кращої енергоефективності	153 Вт
Нормальна потужність системи освітлення	2 Вт
Середнє освітлення варильної поверхні (Emiddle)	270 lux
Максимальний рівень шуму	67 дБ(A)

Електричне підключення

Номінальна потужність	272 Вт
Напруга	220-240 В
Частота струму (Гц)	50-60 Гц
Довжина електричного кабелю	1500 мм

Опції

Вігульний фільтр	KITFC161	**Розширення димоходу**	No
Пульт керування	No	**Діаметр повітряпроводу**	No

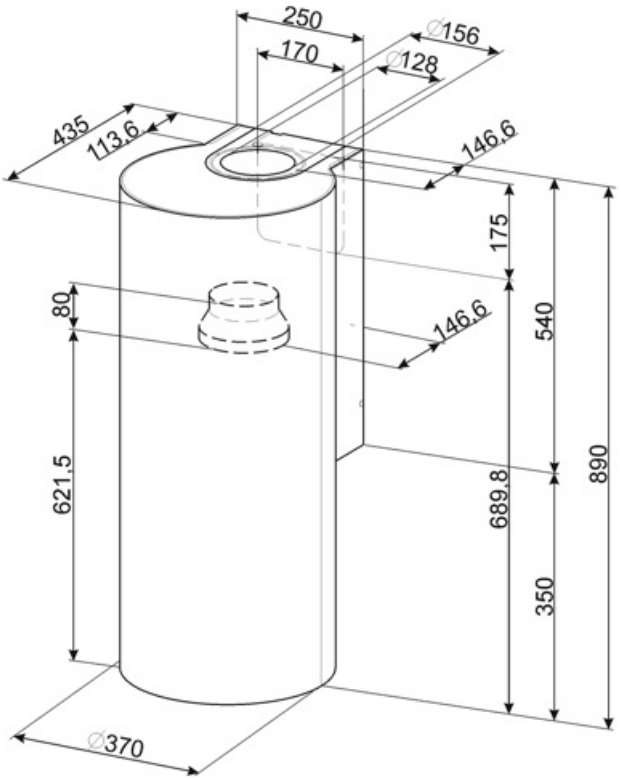

Compatible Accessories

KITALLFC

Универсальный угольный фильтр Нержавеющая сталь AISI304 Фильтр можно мыть в посудомоечной машине при температуре 50°C (вода и подходящее моющее средство) и сушить в духовке при 180°C в течение 25 минут

RCKF2

Пульт дистанционного управления

Symbols glossary

Модель имеет фильтры, которые помогают удалять жир из пара, выходящего из посуды во время приготовления.

Предупреждающая подсветка: предупреждает о необходимости замены фильтров.

Подсветка: все кухонные вытяжки оснащены подсветкой для освещения зоны приготовления.

Интенсивный /турбо режим: когда требуется сверхбыстрая экстракция.

Диммер подсветки