# KS110BLE

| | |
|---|---|
| **Οικογένεια προϊόντων** | Απορροφητήρας |
| **ΤΥΠΟΣ ΑΠΟΡΡΟΦΗΤΗΡΑ** | Τοίχου |
| **Design** | T |
| **Τύπος απορρόφησης** | Με εξαγωγή |
| **Ηλεκτρονικός έλεγχος λειτουργίας** | Ναι |
| **Υλικό** | Βαμμένο υλικό |
| **Τύπος ατσαλιού** | Βουρτσισμένο |
| **Κωδικός EAN** | 8017709201845 |
| **Αισθητική** | Universal |
| **Χρωμα** | Μαύρο |
| **Λογότυπος** | Ανάγλυφη |

## ΧΕΙΡΙΣΜΟΣ

| | |
|---|---|
| **Χειρισμός** | Ηλεκτρονικά πλήκτρα |

## Προγράμματα/Λειτουργίες

| | |
|---|---|
| **Αριθμός ταχυτήτων** | 3 |
| **Εντατική ταχύτητα** | BOOST |
| **Επιλογή ρύθμισης διάρκειας** | |

## ΤΕΧΝΙΚΑ ΧΑΡΑΚΤΗΡΙΣΤΙΚΑ

| | |
|---|---|
| **Αριθμός λαμπτήρων** | 2 |
| **Τύπος λαμπτήρων** | Led |
| **Ισχύς φωτός** | 1 W |
| **Θερμοκρασία φωτισμού (°K)** | 4000 °K |
| **Μέγιστη απορρόφηση ελεύθερης εξόδου** | 800 m³/h |
| **Ισχύς μοτέρ** | 275 W |
| **Αριθμός φίλτρων** | 3 |
| **Φίλτρα συγκράτησης λίπους** | Αλουμίνιο |
| **Ένδειξη καθαρισμού φίλτρου λίπους** | Ναι |
| **Διάμετρος εξόδου** | 150 mm |
| **Ελάχιστη απόσταση από εστία αερίου** | 750 mm |
| **Ελάχιστη απόσταση από εστία ηλεκτρική** | 650 mm |
| **Ανεπίστροφη βαλβίδα** | Ναι |

| | **Ρυθμός εξαγωγής** IEC 61591 [m³/h] | **Επίπεδο θορύβου** IEC 60704-2-13 [dBA] |
|---|---|---|
| ΤΑΧΥΤΗΤΑ 1 | 295 | 51 |

| | | |
|---|---|---|
| ΤΑΧΥΤΗΤΑ 2 | 395 | 58 |
| ΤΑΧΥΤΗΤΑ 3 | 513 | 64 |
| ΕΝΤΑΤΙΚΗ ΤΑΧΥΤΗΤΑ | 702 | 72 |

## ΣΗΜΑΝΣΗ ΑΠΟΔΟΣΗΣ / ΕΝΕΡΓΕΙΑΣ

| | |
|---|---|
| **Ετήσια Απόδοση Κατανάλωσης** (AEChood) | 62 kWh/a |
| **ΕΝΕΡΓΕΙΑΚΗ ΚΛΑΣΗ** (EEC) | B |
| **Δυναμική Απόδοση Ρεύματος Αέρα** (FDE) | 27.9 |
| **Κλάση απόδοσης δυναμικής ρευμάτων αέρος** (FDEC) | B |
| **Απόδοση φωτισμού** (LE) | 84.1 lux/W |
| **Κατηγορία απόδοσης φωτισμού** (LEC) | A |
| **Απόδοση φιλτραρίσματος λίπους** (GFE) | 78.7 % |
| **Κατηγορία απόδοσης φιλτραρίσματος λίπους** (GFEC) | C |
| **Ροή αέρα στις ελάχιστες στροφές** (Qmin) | 295 m³/h |
| **Ροή αέρα στις μέγιστες στροφές** (Qmax) | 513 m³/h |
| **Ροή αέρα στην εντατική λειτουργία** (Qboost) | 702 m³/h |
| **Εκπομπή θορύβου με στάθμιση A στον αέρα στις ελάχιστες στροφές** (SPEmin) | 51 dBA |
| **Εκπομπή θορύβου με στάθμιση A στον αέρα στις μέγιστες στροφές** (SPEmax) | 64 dBA |
| **Εκπομπή θορύβου με στάθμιση A στον αέρα στην εντατική λειτουργία** (SPEboost) | 72 dBA |
| **Κατανάλωση ισχύος σε κατάσταση αναμονής** (Ps) | 0.49 W |
| **Συντελεστής αύξησης χρόνου** (F) | 1.00 |
| **Δείκτης ενεργειακής απόδοσης** | 58.2 |
| **Μετρημένος ρυθμός ροής αέρα στο σημείο βέλτιστης απόδοσης** (Qbep) | 373 m³/h |
| **Μετρημένη πίεση αέρα στο σημείο βέλτιστης απόδοσης** (Pbep) | 430 Pa |
| **Μετρημένη ηλεκτρική ισχύς εισόδου στο σημείο βέλτιστης απόδοσης** (Wbep) | 160 W |
| **Ονομαστική κατανάλωση ισχύος του συστήματος φωτισμού** (WL) | 2 W |
| **Μέσος φωτισμός στην επιφάνεια μαγειρέματος** (Emiddle) | 370 lux |
| **Επίπεδο θορύβου στην υψηλότερη ρύθμιση** (Lwa) | 64 dBA |

## ΗΛΕΚΤΡΙΚΗ ΣΥΝΔΕΣΗ

| | |
|---|---|
| **Ονομαστική ισχύς** | 278 W |
| **Τάση** | 220-240 V |
| **Συχνότητα** (Hz) | 50-60 Hz |
| **Μήκος καλωδίου τροφοδοσίας** | 1000 mm |

## Διαθέσιμο επίσης

| | | | |
|---|---|---|---|
| **Alternative colours availible** | Ανοξείδωτο ατσάλι, Μπεζ | **Available colours** | KS110XE - KS110PE |

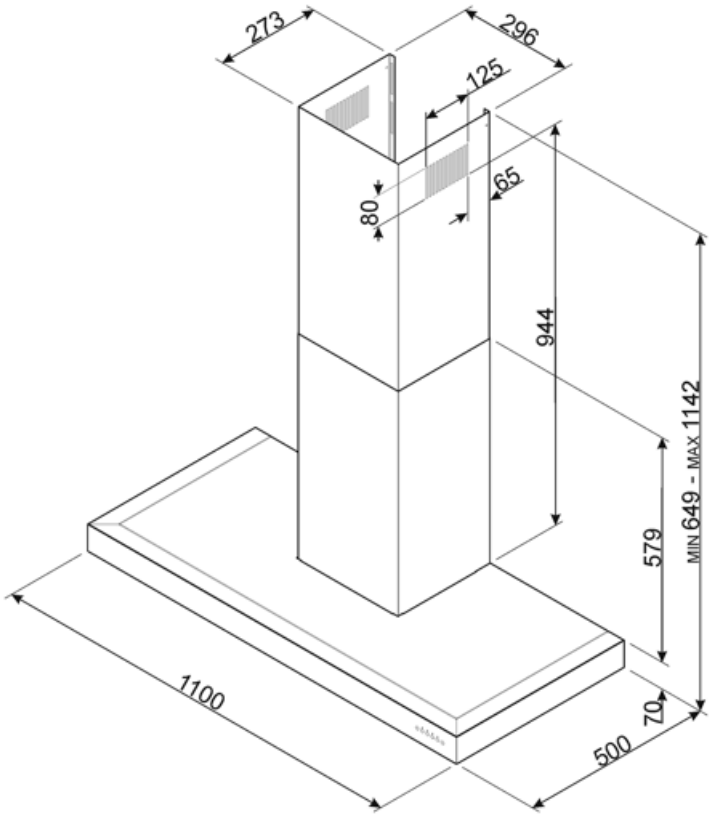

## Compatible Accessories

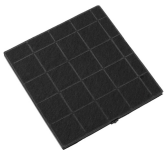

**FLT4**

Φίλτρο άνθρακα Κιτ 1 τεμαχίου

**KITALLFC**

Φίλτρο άνθρακα γενικής χρήσης Ανοξείδωτο ατσάλι AISI 304 Το φίλτρο μπορεί να πλυθεί στο πλυντήριο πιάτων στους 50°C (νερό και κατάλληλο απορρυπαντικό) και για να στεγνώσει το βάζουμε στο φούρνο στους 180°C για 25 λεπτά

## Symbols glossary

Φίλτρα: Το μοντέλο διαθέτει φίλτρα που βοηθούν στην αφαίρεση του λίπους από τον ατμό που προέρχεται από τα τηγάνια κατά τη διάρκεια του μαγειρέματος.

Φώτα: Όλοι οι απορροφητήρες κουζίνας διαθέτουν φώτα για να φωτίζουν το χώρο μαγειρέματος ή να βελτιώνουν την ατμόσφαιρα της κουζίνας.

Αυτόματη απενεργοποίηση: Μια ειδική ρύθμιση, για να τρέξει μετά το τέλος του μαγειρέματος για μια προκαθορισμένη ώρα και στη συνέχεια απενεργοποιείται αυτόματα.

Προειδοποιητική λυχνία(-ες): να συμβουλεύει (-ουν) πότε χρειάζονται αλλαγή τα φίλτρα.

Εντατική/turbo ρύθμιση: όταν απαιτείται εξαιρετικά γρήγορη εξαγωγή.