KS110BLE

Сімейство продуктів	Витяжка
Тип вытяжки	Настінний монтаж
Дизайн	Пласка Т-образна
Режим відведення повітря	Режим відведення повітря
Електронне управління	Так
Матеріал	Емальована сталь
Тип нержавіючої сталі	Матова
Код EAN	8017709201845
Естетика	Универсальный
Колір	Чорний
Логотип	Штампований

Управління

Налаштування управління	Електронні кнопки

Программы/ функции

Кількість швидкостей	3
Інтенсивний режим	BOOST
Опція програмування часу	

Технічні характеристики

Кількість ламп	2
Тип ламп підсвічування	LED
Потужність підсвітки	1 Вт
Шкала цветовой температуры света (°K)	4000 °K
Максимальна продуктивність	800 м³/ч
Потужність мотора	275 Вт
Кількість фільтрів	3
Жировловлюючі фільтри	Алюміній
Індикатор забруднення вугільного фільтру	Так
Діаметр повітряпроводу	150 мм
Мінімальна відстань від газової варильної поверхні	750 мм
Мінімальна відстань від електричної варильної поверхні	650 мм
Зворотній клапан	Так

	Максимальна продуктивність (IEC 61591) [м³/ч]	Рівень шуму IEC 60704-2-13 [дБ(A)]
1-ша швидкість	295	51
2-га швидкість	395	58
3-тя швидкість	513	64
Інтенсивний режим	702	72

Продуктивність/ Енергоспоживання

Щорічне енергоспоживання (AEChood)	62 кВт/год
Клас енергоефективності (EEC)	B
Гідродинамічна ефективність (FDE)	27,9
Клас ефективності флюїдодинаміки (FDEC)	B
Ефективність освітлення (LE)	84,1 lux/W
Клас ефективності освітлення (LEC)	A
Ефективність фільтрації жиру (GFE)	78,7 %
Клас фільтрації (GFEC)	C
Продуктивність на мінімальній швидкості	295 м³/ч
Продуктивність на максимальній швидкості (Qmax)	513 м³/ч
Продуктивність в інтенсивному режимі (Qboost)	702 м³/ч
Акустичний тиск на мінімальній швидкості	51 дБ(A)
Сила звуку за шкалою A, на максимальній швидкості (SPEmax)	64 дБ(A)
Сила звуку за шкалою A на Інтенсивній швидкості (SPEboost)	72 дБ(A)
Час збільшення коефіцієнта (F)	1,00
Клас енергоефективності	58,2
Вимір швидкості потоку повітря з точки зору кращої енергоефективності	373 м³/ч
Вимірювання тиску повітря з точки зору кращої енергоефективності	430 Pa
Вимір вхідної електричної потужності з точки зору кращої енергоефективності	160 Вт
Нормальна потужність системи освітлення	2 Вт
Середнє освітлення варильної поверхні (Emiddle)	370 lux
Максимальний рівень шуму	64 дБ(A)

Електричне підключення

Номінальна потужність	278 Вт
Напруга	220-240 В
Частота струму (Гц)	50-60 Гц
Довжина електричного кабелю	1000 мм

Також доступні

Також доступні кольори	Нержавіюча сталь, Кремовий	**Доступні кольори**	KS110XE - KS110PE

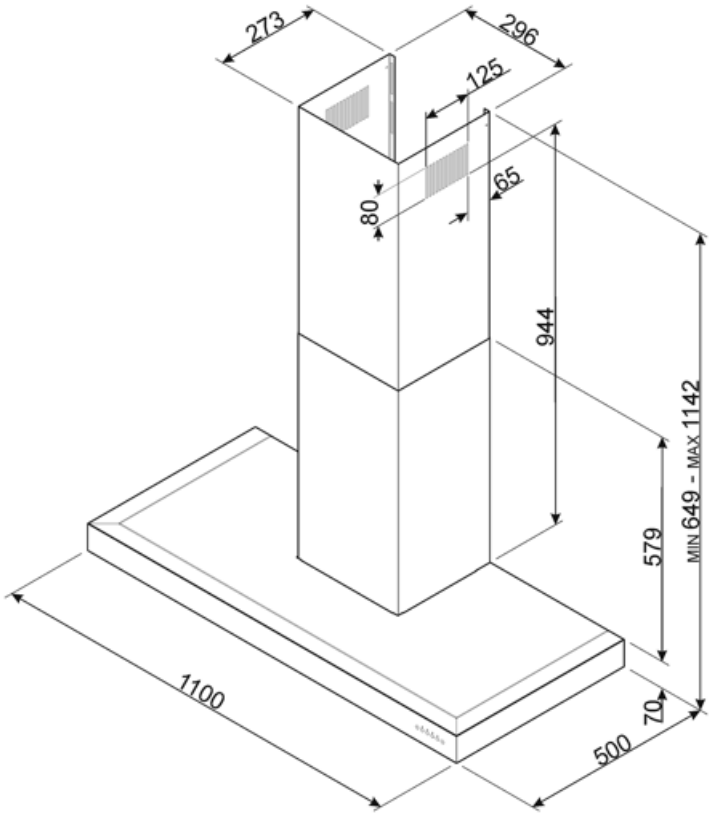

Compatible Accessories

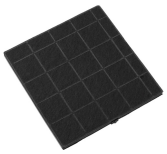

FLT4

Угольный фильтр 1 штука

KITALLFC

Универсальный угольный фильтр Нержавеющая сталь AISI304 Фильтр можно мыть в посудомоечной машине при температуре 50°C (вода и подходящее моющее средство) и сушить в духовке при 180°C в течение 25 минут

Symbols glossary

Модель имеет фильтры, которые помогают удалять жир из пара, выходящего из посуды во время приготовления.

Автоматическое отключение: специальная настройка, которая позволяет установить длительность приготовления, по окончании которого прибор автоматически отключается.

Предупреждающая подсветка: предупреждает о необходимости замены фильтров.

Подсветка: все кухонные вытяжки оснащены подсветкой для освещения зоны приготовления.

Интенсивный /турбо режим: когда требуется сверхбыстрая экстракция.