KS1250XE

Famille	Hotte
Type de hotte	Hotte décorative murale
Design	Box
Type d'aspiration	Evacuation
Contrôle électronique	Oui
Matériau	Inox
Type d'inox	Brossé
Code EAN	8017709201838
Esthétique	Universel
Couleur	Inox
Finition	Satiné
Logo	Embouti

Commandes

Type de commandes	Touches électroniques

Programmes / Fonctions

Nombre de vitesses	3
Vitesse intensive	BOOST
Option de programmation de la durée	

Technologie

Nombre de lampes	4
Type d'éclairage	LED
Puissance de l'éclairage	1 W
Température de Couleur de la lumière (°K)	4000 °K
Capacité d'aspiration à l'air libre (P0)	800 m³/h
Puissance du moteur	275 W
Nombre de filtres	4
Filtres anti-graisses	Aluminium
Témoin de remplacement des filtres	Oui
Diamètre de sortie du moteur	150 mm
Distance minimale d'installation au dessus d'une table de cuisson gaz	750 mm
Distance minimale d'installation au dessus d'une table de cuisson électrique	650 mm
Clapet anti-retour	Oui

	Capacité d'aspiration (IEC 61591) [m³/h]	Niveau sonore (IEC 60704-2-13) [dBA]
Vitesse 1	295	51
Vitesse 2	395	58
Vitesse 3	513	64
Vitesse intensive	702	72

Performance / Etiquette Energétique

Consommation d'énergie annuelle (AEC)	62 kWh/a
Classe d'efficacité énergétique	B
Efficacité fluidodynamique (FDE)	27,9
Classe d'efficacité fluidodynamique	B
Efficacité lumineuse (LE)	84,1 lux/W
Classe d'efficacité lumineuse	A
Efficacité de filtration des graisses	78,7 %
Classe d'efficacité de filtration des graisses	C
Débit d'air à la vitesse minimale	295 m³/h
Débit d'air à la vitesse maximale (Qmax)	513 m³/h
Débit d'air en mode intensif ou "boost"	702 m³/h
Emission acoustique de l'air pondérée à la vitesse minimale (SPEmin)	51 dBA
Emission acoustique de l'air pondérée à la vitesse maximale (SPEmax)	64 dBA
Emission acoustique de l'air pondérée à la vitesse intensive (SPEboost)	72 dBA
Facteur d'augmentation du temps (F)	1,00
Débit d'air mesuré au point de rendement maximal	373 m³/h
Pression d'air mesurée au point de rendement maximal	430 Pa
Puissance électrique à l'entrée mesurée au point de rendement maximal	160 W
Puissance nominale du système d'éclairage	4 W
Eclairement moyen du système d'éclairage sur la surface de cuisson (Emiddle)	370 lux
Niveau de bruit au réglage le plus élevé	64 dBA

Raccordement électrique

Puissance nominale électrique	280 W
Tension	220-240 V
Fréquence	50-60 Hz
Longueur du câble d'alimentation	1000 mm

Options non incluses

Filtres à charbon	FLT4	**Kit extension de cheminée**	No
Télécommande	No	**Sortie moteur**	No

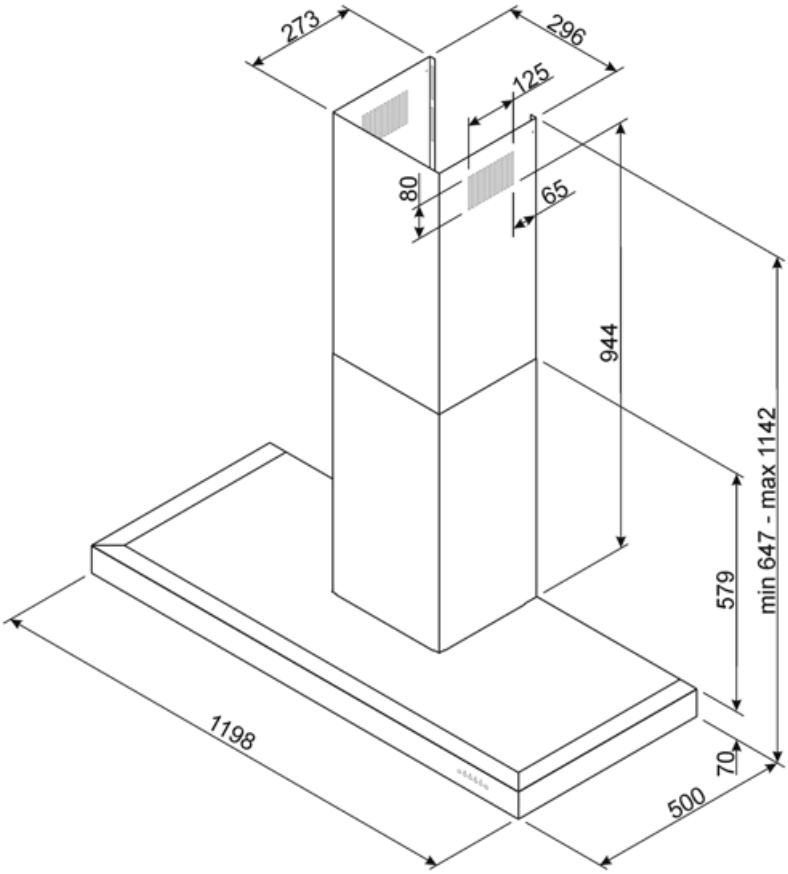

Accessoires Compatibles

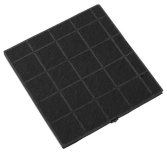

FLT4

Filtre charbon pour recyclage intérieur
Kit 1 pièce

KITALLFC

Filtre à charbon actif universel
Structure en acier inox AISI 304
Possibilité de régénération au lave-vaisselle à 50°C (compatible avec détergent et eau) et séchage au four à 180°C pendant 25 minutes.

Symbols glossary

Filtres anti-graisses : Ce modèle est équipé de filtres qui permettent d'éliminer les graisses de la vapeur qui s'échappe des casseroles pendant la cuisson.

Eclairage : Les hottes sont équipées de lampes LED. La lumière peut être allumée indépendamment du ventilateur d'aspiration, ce qui permet d'éclairer le plan de travail.

Arrêt automatique : L'option Arrêt automatique vous permet de programmer le temps d'arrêt de la hotte qui continuera à purifier l'air jusqu'à son arrêt automatique.

Signal lumineux : Un signal lumineux s'allume lorsque les filtres à charbon actif doivent être remplacés.

Fonction Turbo : La fonction Turbo permet de faire fonctionner la hotte à puissance maximale, pour accélérer l'élimination des odeurs les plus persistantes.