KS59POE

Familia	Campana
Tipo Campana	Decoración mural
Diseño	Trapezio
Filtración	Extracción
Material	Termomoldeado
Tipo de inox	Cepillado
Código EAN	8017709211820
Ancho	60 cm
Estética	Colonial
Color	Crema
Acabado componentes	Bronce antiguo
Logo	Insertado

Mandos

Regulación de mandos	Mandos	**Mandos**	Colonial
N.° de mandos	2	**Color mandos**	Bronce

Programas/Funciones

N.° de velocidades	3
Velocidad intensiva	BOOST

Características técnicas

N° de Luces	2	**N° de Filtros**	2
Tipo de Luz	LED	**Filtros antigrasa**	Acero inoxidable
Potencia luz	1 W	**Diámetro embocadura motor**	150 mm
Escala de temperatura de color (° K)	3000 K	**Distancia mínima de la encimera de gas**	750 mm
Capacidad máxima de aspiración en modalidad libre (P0)	820 m³/h	**Distancia mínima de la encimera eléctrica**	650 mm
Potencia motor	275 W	**Válvula de retención**	Sí

	Capacidad de aspiración (IEC 61591) [m³/h]	**Rumorosidad (IEC 60704-2-13) [dBA]**
Velocidad 1	311	49

Velocidad 2	439	57
Velocidad 3	522	62
Velocidad intensiva	754	70

Prestaciones/Etiqueta energética

Consumo anual (AEChood)	58 kWh/a
Clase eficiencia energética (EEC)	A
Eficiencia Fluidodinámica (FDE)	29,9
Clase de eficiencia fluido dinámico (FDEC)	A
Clase de eficiencia de iluminación (LE)	134,5 lux/W
Eficiencia de iluminación (LEC)	A
Eficiencia de filtrado de grasa (GFE)	70,8 %
Clase de eficiencia de filtrado de grasa (GFEC)	D
Flujo de aire a la velocidad mínima (Qmin)	311 m³/h
Flujo de aire a la máxima potencia (Qmax)	522 m³/h
Flujo de aire en posición reforzada Qboost)	754 m³/h
Emisiones sonoras en el aire ponderadas por el valor A en su ajuste mínimo de utilización normal:(SPEmin)	49 dBA
Emisiones sonoras en el aire ponderadas por el valor A en su ajuste máximo de utilización normal: (SPEmax)	62 dBA
Emisiones sonoras en el aire ponderadas por el valor A en posición ultrarrápida o reforzada: (SPEboost)	70 dBA
Factor aumento de tiempo (F)	0,9
Índice de eficiencia energética primera cavidad	52,3
Caudal de aire medido en el mejor punto de eficiencia (Qbep)	418 m³/h
Presión de aire medida en el mejor punto de eficiencia (Qbep)	443 Pa
Entrada de potencia eléctrica medida en el mejor punto de eficiencia (Wbep)	172 W
Potencia normal sistema de luz (Wl)	2 W
Iluminación media sobre la superfície de cocción	296 lux
Nivel de potencia acústica más alta (Lwa)	62 dBA

Conexión eléctrica

Datos nominales de conexión eléctrica	277 W
Tensión	220-240 V
Frecuencia (Hz)	50-60 Hz
Longitud del cable de alimentación	1000 mm

Disponible también

Otros colores disponibles	Antracita, Cobre	**Códigos de otros colores disponibles**	KS59AE-KS59PE-KS59RAE-KS59AOE

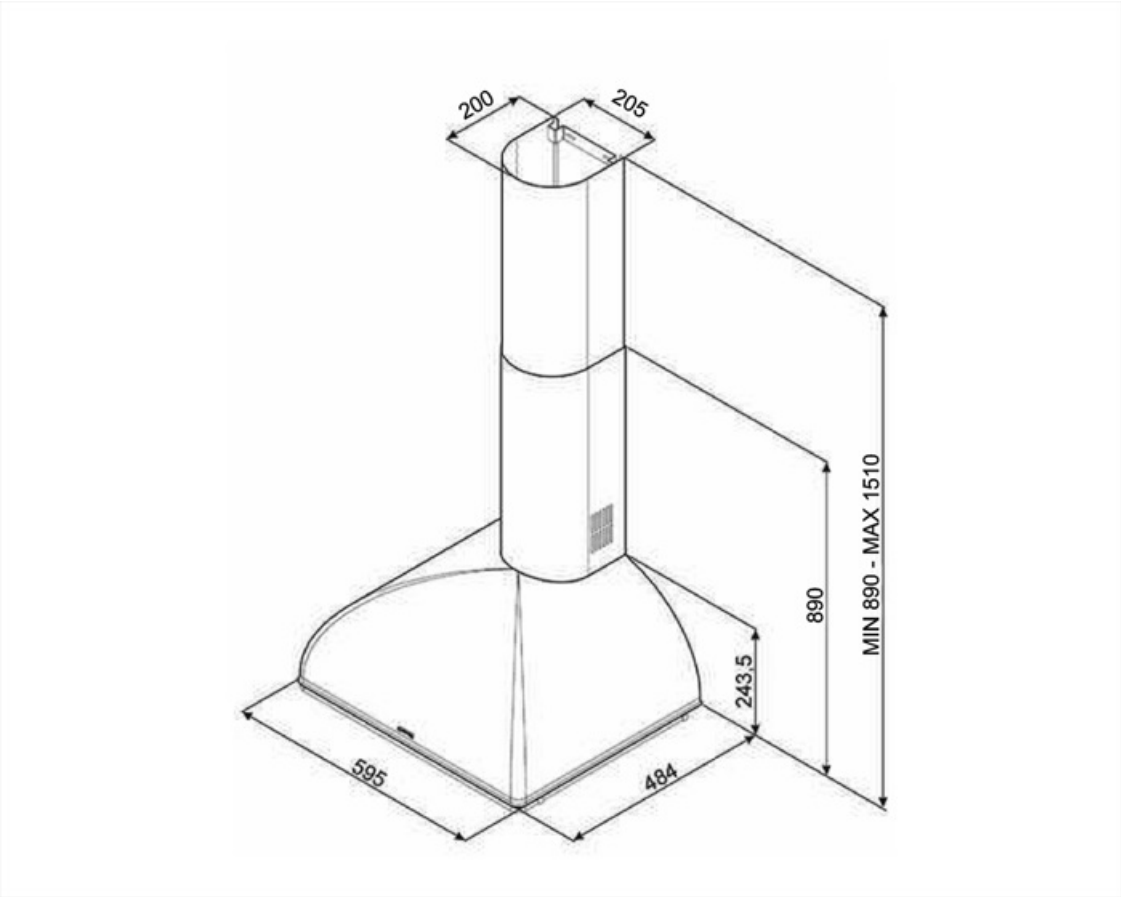

Accesorios Compatible

FLT6

Filtro carbón activo (2 piezas)

KITALLFC

Filtro de carbón universal. Acero inoxidable AISI 304. El filtro se puede lavar en lavavajillas a 50 ° C (agua y detergente adecuado) y para secar meter al horno 180 ° C 25 minutos

Symbols glossary

Filtros de grasa: los filtros de grasa purifican el aire de las grasas de cocción. Son fácilmente extraíbles para su limpieza periódica.

Luz: las campanas están equipadas con lámparas LED. La luz se puede encender independientemente del ventilador de succión y, por lo tanto, permite que se ilumine la superficie de trabajo.

Energy efficiency class A

Función Turbo: La función Turbo le permite operar la campana a la máxima potencia, para acelerar la eliminación de olores más persistentes.