# KS89AOE

| | |
|---|---|
| **Skupina výrobků** | Kapota |
| **Typ digestoře** | Dekorativní nástěnný odsavač |
| **Vzhled** | Komín |
| **Extrakce** | Extrakce |
| **Materiál** | Materiál s nátěrem |
| **Typ oceli** | Kartáčovaný |
| **EAN kód** | 8017709211868 |
| **Šířka digestoře** | 90 cm |
| **Estetika** | Coloniale |
| **Barva** | Antracitová |
| **Povrchová úprava součástí** | Antická mosaz |
| **Logo** | Applied |




## Ovládání

| | | | |
|---|---|---|---|
| **Nastavení ovládání** | Ovládací knoflíky | **Ovládací knoflíky** | Koloniální |
| **Počet ovládacích prvků** | 2 | **Barva ovládacích prvků** | Stará mosaz |

## Program/funkce

| | |
|---|---|
| **Počet rychlostí** | 3 |
| **Intenzivní rychlost** | BOOST |

## Technické parametry

| | | | |
|---|---|---|---|
| **Počet světel** | 2 | **Počet filtrů** | 3 |
| **Typ osvětlení** | LED | **Filtry proti mastnotě** | Nerezová ocel |
| **Výkon osvětlení** | 1 W | **Ventilační otvor** | 150 mm |
| **Teplota barvy světla (K)** | 3000 K | **Minimální vzdálenost od PLYNOVÉ varné desky** | 750 mm |
| **Maximální kapacita volného výstupu** | 820 m³/h | **Minimální vzdálenost od ELEKTRICKÉ varné desky** | 650 mm |
| **Výkon motoru** | 275 W | **Zpětný ventil** | Ano |

| | Sací výkon IEC 61591 [m³/h] | Hladina hluku IEC 60704-2-13 [dBA] |
|---|---|---|
| Rychlost 1 | 331 | 52 |
| Rychlost 2 | 439 | 57 |

| | | |
|---|---|---|
| Rychlost 3 | 547 | 63 |
| Intenzivní rychlost | 788 | 71 |

## Výkon/energetický štítek



| | |
|---|---|
| **Roční účinnost spotřeby (AEC)** | 55 kWh/a |
| **Třída energetické účinnosti (EHS)** | A |
| **Dynamická účinnost kapalin (FDE)** | 31 |
| **Třída dynamické účinnosti kapalin (FDEC)** | A |
| **Účinnost osvětlení (LE)** | 90,9 lux/W |
| **Třída účinnosti osvětlení (LEC)** | A |
| **Účinnost filtrování tuků (GFE)** | 80,1 % |
| **Třída účinnosti filtrování tuků (GFEC)** | C |
| **Průtok vzduchu při minimální rychlosti (Qmin)** | 331 m³/h |
| **Průtok vzduchu při maximální rychlosti (Qmax)** | 547 m³/h |
| **Průtok vzduchu při přídavné rychlosti (Qboost)** | 788 m³/h |
| **Vážená emise akustického výkonu při minimální rychlosti (SPEmin)** | 52 dBA |
| **Vážená emise akustického výkonu při maximální rychlosti (SPEmax)** | 63 dBA |
| **Vážená emise akustického výkonu při intenzivní rychlosti (SPEboost)** | 71 dBA |
| **Faktor prodloužení času (F)** | 0,9 |
| **Třída energetické účinnosti** | 51,9 |
| **Průtok vzduchu měřený za podmínek maximální účinnosti (Qbep)** | 406 m³/h |
| **Tlak vzduchu měřený za podmínek maximální účinnosti (Pbep)** | 449 Pa |
| **Měřený příkon elektrické energie za podmínek maximální účinnosti (Wbep)** | 164 W |
| **Jmenovitá spotřeba energie osvětlovací soustavy (WL)** | 2 W |
| **Průměrné osvětlení osvětlovací soustavy na varné desce (Emiddle)** | 200 lux |
| **Hladina akustického výkonu při nejvyšším nastavení (Lwa)** | 63 dBA |

## Elektrické připojení

| | |
|---|---|
| **Jmenovitý výkon elektrického připojení** | 277 W |
| **Napětí** | 220-240 V |
| **Kmitočet (Hz)** | 50-60 Hz |
| **Power supply cable length** | 1000 mm |
| **Zástrčka** | Ne |

## Také k dispozici

| | | | |
|---|---|---|---|
| **Alternative colours availible** | Cream, Gunmetal, Copper | **Available colours** | KS89POE-KS89PE-KS89DE-KS89RAE-KS89AE |

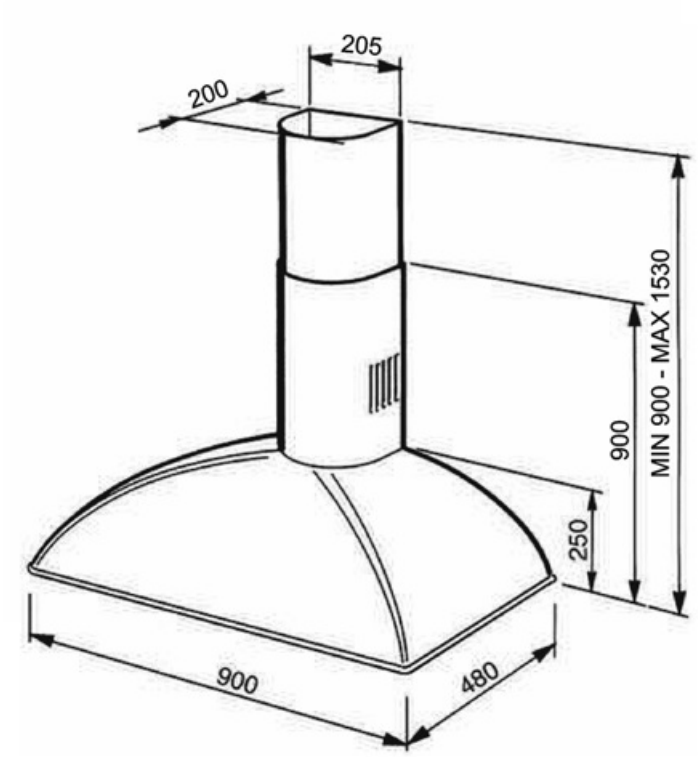

## Compatible Accessories



**FLT6**

Kulaté filtry s aktivním uhlím (sada 2 kusy)



**KITALLFC**

Univerzální filtr s aktivním uhlím Nerezová ocel AISI 304 Filtr lze mýt v myčce na nádobí o teplotě 50 °C (voda a vhodný čisticí prostředek) Sušit jeho vložením do trouby s teplotou 180 °C na 25 minut

## Symbols glossary



Filtry: Model má filtry, které pomáhají odstranit mastnotu z páry vycházející z nádobí během vaření.



A: Sušicí výkon výrobku měřený od A+++ do D/G v závislosti na skupině výrobků



"LED světlo:" Všechny odsavače par jsou vybaveny osvětlením, které osvětluje varnou plochu nebo dotváří prostředí kuchyně.




Intenzivní/turbo nastavení: je-li vyžadováno extra rychlé odsávání