KS89POE

Produktfamilie	Hætte
Emhættetype	Vægmonteret emhætte
Design	Emhætte af skorstenstype
Udsugning	Uddrivning
Materiale	Lakeret materiale
Type af stål	Børstet
EAN-kode	8017709211882
Hættebredde	90 cm
Æstetik	Colonial
Farve	Creme
Komponentfinish	Antik messing
Logo	Benyttet



Betjeninger

Betjeningsindstillinger	Betjeningsknapper	**Betjeningsknapper**	Colonial
Ant. knapper	2	**Betjening farve**	Gammel messing

Program / Funktioner

Antal hastigheder	3
Intensiv hastighed	BOOST

Tekniske egenskaber

Antal lamper	2	**Antal filtre**	3
Type af lamper	LED	**Fedtfiltre**	Rustfrit stål
Lys effekt	1 W	**Luftudtag**	150 mm
Skala for lysfarvetemperatur (° K)	3000 K	**Minimumsafstand fra GAS kogeplade**	750 mm
Maksimal kapacitet frit udtag	820 m³/h	**Minimumsafstand fra ELEKTRISK kogeplade**	650 mm
Motoreffekt	275 W	**Kontraventil**	Ja

	Udsugningshastighed IEC 61591 [m³/h]	**Støjniveau (IEC 60704-2 -13) [dBA]**
Hastighed 1	331	52

Hastighed 2	439	57
Hastighed 3	547	63
Intensiv hastighed	788	71

Ydeevne/energimærke



Årligt effektivitet forbrug (AEChood)	55 kWh/a
Energieffektivitetsklasse (EØF)	A
Fluid Dynamic Efficiency (FDE)	31
Fluid Dynamic Efficiency Klasse (FDEC)	A
Belysningens effektivitet (LE)	90,9 lux/W
Belysningens effektivitetsklasse (LEC)	A
Fedtfiltrering effektivitet (GFE)	80,1 %
Fedtfiltrering effektivitetsklasse (GFEC)	C
Luftstrøm ved minimumshastighed (Qmin)	331 m³/h
Luftstrøm ved maksimumshastighed (Qmax)	547 m³/h
Luftstrøm ved boost-hastighed (Qboost)	788 m³/h
Luftbåren, akustisk A-vægtet lydtryks-emission ved minimumshastighed (SPEmin)	52 dBA
Luftbåren, akustisk A-vægtet lydtryks-emission ved maksimumshastighed (SPEmax)	63 dBA
Luftbåren, akustisk A-vægtet lydtryks-emission ved boost-hastighed (SPEbooster)	71 dBA
Tid, stigningsfaktor (F)	0,9
Energieffektivitetsindeks for første hulrum	51,9
Målt luftmængde ved bedste driftspunkt (Qbep)	406 m³/h
Målt lufttryk ved bedste driftspunkt (QBEP)	449 Pa
Målt elektrisk effektoptag ved bedste driftspunkt (Wbep)	164 W
Normal effekt på lys-systemet (WI)	2 W
Gennemsnitlige oplysning af belysning på kogezonen (Emiddle)	200 lux
Lydeffektniveau på højeste indstilling (LWA)	63 dBA

Elektrisk tilslutning

Elektrisk klassificering	277 W	**Kabellængde**	1000 mm
Spænding	220-240 V	**Stik**	Nej
Frekvens (Hz)	50-60 Hz		

Fås også

Alternative farver kan leveres	Antracit, Metalgrå, Kobber	**Tilgængelige farver**	KS89PE-KS89DE-KS89RAE-KS89AE-KSE89AOE

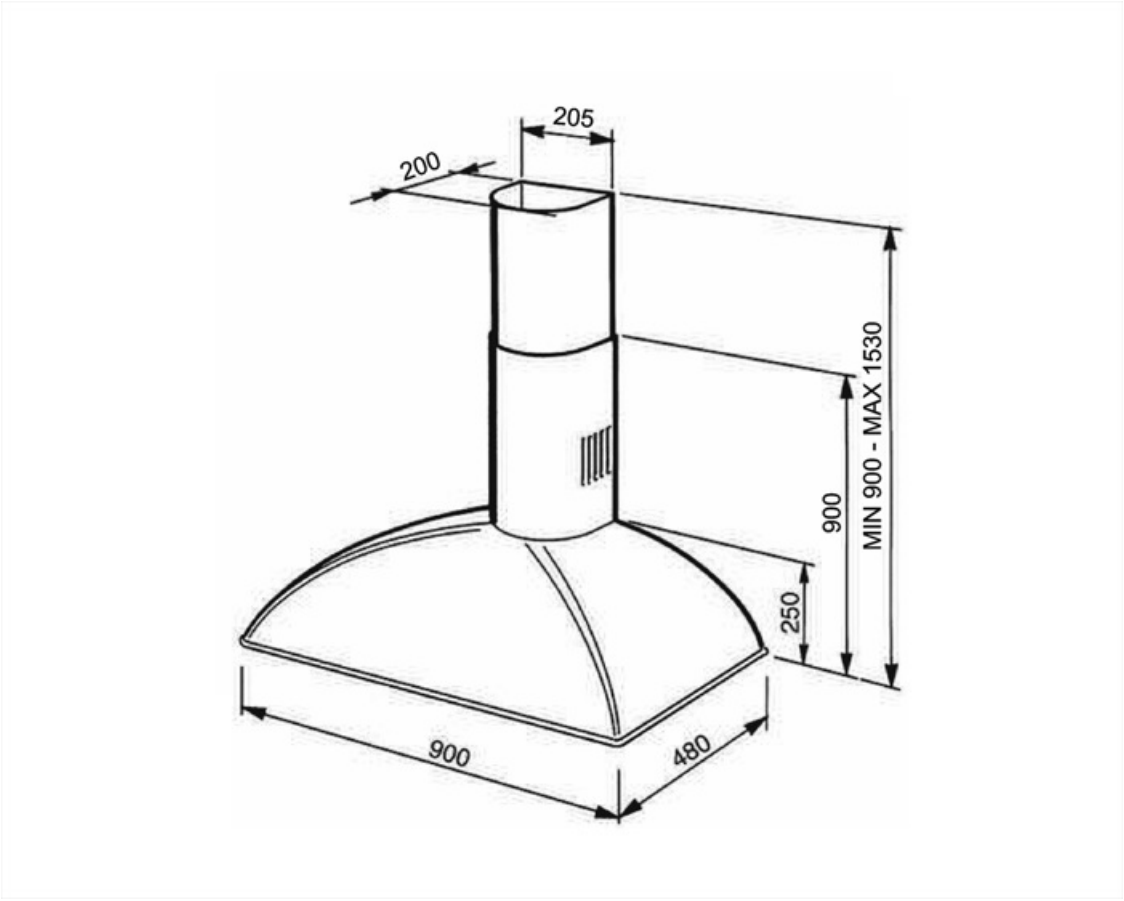

Compatible Accessories



FLT6

Runde kulfiltre (sæt 2 stykker)



KITALLFC

Universalt Kulfilter Rustfrit stål AISI 304 Filtret kan vaskes i opvaskemaskine på 50 °C (vand og passende opvaskemiddel) for at tørre det puttes det i ovnen på 180°C 25 minutter

Symbols glossary



Filtre: Modellen har filtre, der hjælper med at fjerne fedt fra dampen, der stammer fra gryderne under tilberedningen.



A: Product drying performance, measured from A+++ to D / G depending on the product family



Lys: Alle emhætter har lys, der belyser kogeområdet eller tilføjer køkkenets atmosfære.



Intensiv / turboindstilling: når der kræves ekstra hurtig udsugning.