KS89POE

Οικογένεια προϊόντων	Απορροφητήρας
ΤΥΠΟΣ ΑΠΟΡΡΟΦΗΤΗΡΑ	Τοίχου
Design	Τζάκι
Τύπος απορρόφησης	Με εξαγωγή
Υλικό	Βαμμένο υλικό
Τύπος ατσαλιού	Βουρτσισμένο
Κωδικός EAN	8017709211882
Πλάτος (mm)	90 cm
Αισθητική	Colonial
Χρωμα	Μπεζ
Φινίρισμα εξαρτημάτων	Αντικέ ορείχαλκος
Λογότυπος	Εφαρμοσμένο

ΧΕΙΡΙΣΜΟΣ

Χειρισμός	Χειριστήρια	**Χειριστήρια**	Colonial
Αριθμός χειριστηρίων	2	**Χρώμα χειριστηρίων**	Παλαιωμένος ορείχαλκος

Προγράμματα/Λειτουργίες

Αριθμός ταχυτήτων	3
Εντατική ταχύτητα	BOOST

ΤΕΧΝΙΚΑ ΧΑΡΑΚΤΗΡΙΣΤΙΚΑ

Αριθμός λαμπτήρων	2	**Αριθμός φίλτρων**	3
Τύπος λαμπτήρων	Led	**Φίλτρα συγκράτησης λίπους**	Ανοξείδωτο ατσάλι
Ισχύς φωτός	1 W	**Διάμετρος εξόδου**	150 mm
Θερμοκρασία φωτισμού (K)	3000 K	**Ελάχιστη απόσταση από εστία αερίου**	750 mm
Μέγιστη απορρόφηση ελεύθερης εξόδου	820 m³/h	**Ελάχιστη απόσταση από εστία ηλεκτρική**	650 mm
Ισχύς μοτέρ	275 W	**Ανεπίστροφη βαλβίδα**	Ναι

	Ρυθμός εξαγωγής IEC 61591 [m³/h]	**Επίπεδο θορύβου** IEC 60704-2-13 [dBA]
ΤΑΧΥΤΗΤΑ 1	331	52
ΤΑΧΥΤΗΤΑ 2	439	57

ΤΑΧΥΤΗΤΑ 3	547	63
ΕΝΤΑΤΙΚΗ ΤΑΧΥΤΗΤΑ	788	71

ΣΗΜΑΝΣΗ ΑΠΟΔΟΣΗΣ / ΕΝΕΡΓΕΙΑΣ

Ετήσια Απόδοση Κατανάλωσης (AEChood)	55 kWh/a
ΕΝΕΡΓΕΙΑΚΗ ΚΛΑΣΗ (EEC)	A
Δυναμική Απόδοση Ρεύματος Αέρα (FDE)	31
Κλάση απόδοσης δυναμικής ρευμάτων αέρος (FDEC)	A
Απόδοση φωτισμού (LE)	90.9 lux/W
Κατηγορία απόδοσης φωτισμού (LEC)	A
Απόδοση φιλτραρίσματος λίπους (GFE)	80.1 %
Κατηγορία απόδοσης φιλτραρίσματος λίπους (GFEC)	C
Ροή αέρα στις ελάχιστες στροφές (Qmin)	331 m³/h
Ροή αέρα στις μέγιστες στροφές (Qmax)	547 m³/h
Ροή αέρα στην εντατική λειτουργία (Qboost)	788 m³/h
Εκπομπή θορύβου με στάθμιση A στον αέρα στις ελάχιστες στροφές (SPEmin)	52 dBA
Εκπομπή θορύβου με στάθμιση A στον αέρα στις μέγιστες στροφές (SPEmax)	63 dBA
Εκπομπή θορύβου με στάθμιση A στον αέρα στην εντατική λειτουργία (SPEboost)	71 dBA
Συντελεστής αύξησης χρόνου (F)	0.9
Δείκτης ενεργειακής απόδοσης	51.9
Μετρημένος ρυθμός ροής αέρα στο σημείο βέλτιστης απόδοσης (Qbep)	406 m³/h
Μετρημένη πίεση αέρα στο σημείο βέλτιστης απόδοσης (Pbep)	449 Pa
Μετρημένη ηλεκτρική ισχύς εισόδου στο σημείο βέλτιστης απόδοσης (Wbep)	164 W
Ονομαστική κατανάλωση ισχύος του συστήματος φωτισμού (WL)	2 W
Μέσος φωτισμός στην επιφάνεια μαγειρέματος (Emiddle)	200 lux
Επίπεδο θορύβου στην υψηλότερη ρύθμιση (Lwa)	63 dBA

ΗΛΕΚΤΡΙΚΗ ΣΥΝΔΕΣΗ

Ονομαστική ισχύς	277 W
Τάση	220-240 V
Συχνότητα (Hz)	50-60 Hz
Μήκος καλωδίου τροφοδοσίας	1000 mm
Φις	Όχι

Διαθέσιμο επίσης

Alternative colours availible	Ανθρακί, Gunmetal, Χαλκός	**Available colours**	KS89PE-KS89DE-KS89RAE-KS89AE-KSE89AOE

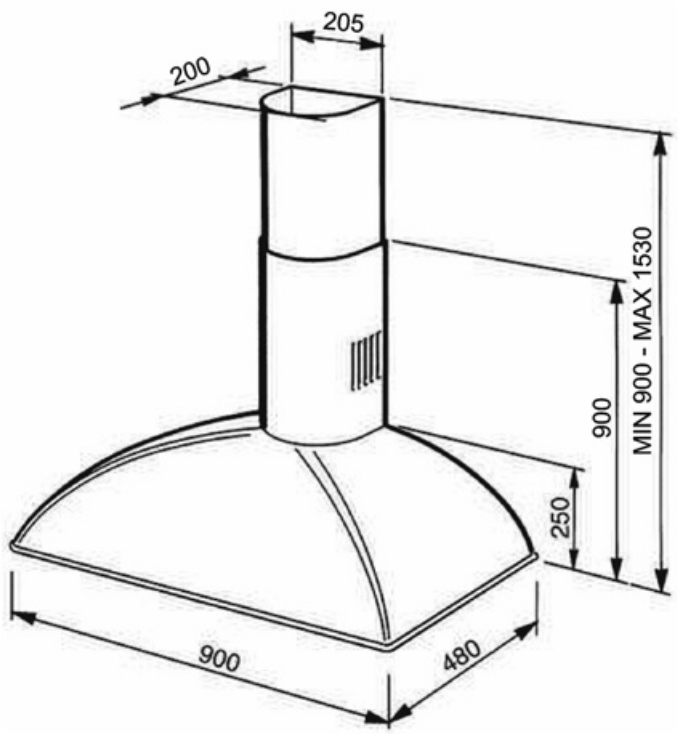

Compatible Accessories

FLT6

Φίλτρα άνθρακα στρογγυλά (κιτ 2 τεμαχίων)

KITALLFC

Φίλτρο άνθρακα γενικής χρήσης Ανοξείδωτο ατσάλι AISI 304 Το φίλτρο μπορεί να πλυθεί στο πλυντήριο πιάτων στους 50°C (νερό και κατάλληλο απορρυπαντικό) και για να στεγνώσει το βάζουμε στο φούρνο στους 180°C για 25 λεπτά

Symbols glossary

Φίλτρα: Το μοντέλο διαθέτει φίλτρα που βοηθούν στην αφαίρεση του λίπους από τον ατμό που προέρχεται από τα τηγάνια κατά τη διάρκεια του μαγειρέματος.

Φώτα: Όλοι οι απορροφητήρες κουζίνας διαθέτουν φώτα για να φωτίζουν το χώρο μαγειρέματος ή να βελτιώνουν την ατμόσφαιρα της κουζίνας.

Energy efficiency class A

Εντατική/turbo ρύθμιση: όταν απαιτείται εξαιρετικά γρήγορη εξαγωγή.