KS905BXE2

Familia	Campana
Tipo Campana	Decoración mural
Diseño	Forma de T
Filtración	Extracción
Control electrónico	Sí
Material	Acero inoxidable
Tipo de inox	Cepillado
Código EAN	8017709254438
Ancho	90 cm
Estética	Línea
Color	Acero inoxidable
Acabado	Satinado
Tipo de vidrio	Blanco
Logo	Embutido

Mandos

Regulación de mandos	Control táctil	**Pantalla**	Sí
Color Led	Ice		

Programas/Funciones

N.° de velocidades	3
Velocidad intensiva	
Opciones de programación tiempo	

Características técnicas

N° de Luces	2	**N° de Filtros**	3
Tipo de Luz	LED	**Filtros antigrasa**	Aluminio
Potencia luz	1 W	**Diámetro embocadura motor**	150 mm
Intensidad de luz regulable	Sí	**Distancia mínima de la encimera de gas**	650 mm
Escala de temperatura de color (° K)	3000 K	**Distancia mínima de la encimera eléctrica**	650 mm
Capacidad máxima de aspiración en modalidad libre (P0)	820 m³/h	**Válvula de retención**	Sí
Potencia motor	275 W		

	Capacidad de aspiración (IEC 61591) [m³/h]	Rumorosidad (IEC 60704-2-13) [dBA]
Velocidad 1	320	50
Velocidad 2	401	61
Velocidad 3	564	65
Velocidad intensiva	767	73

Prestaciones/Etiqueta energética

Consumo anual (AEChood)	57 kWh/a
Clase eficiencia energética (EEC)	A
Eficiencia Fluidodinámica (FDE)	29,8
Clase de eficiencia fluido dinámico (FDEC)	A
Clase de eficiencia de iluminación (LE)	83,2 lux/W
Eficiencia de iluminación (LEC)	A
Eficiencia de filtrado de grasa (GFE)	83,2 %
Clase de eficiencia de filtrado de grasa (GFEC)	C
Flujo de aire a la velocidad mínima (Qmin)	320 m³/h
Flujo de aire a la máxima potencia (Qmax)	564 m³/h
Flujo de aire en posición reforzada Qboost)	767 m³/h
Emisiones sonoras en el aire ponderadas por el valor A en su ajuste mínimo de utilización normal:(SPEmin)	50 dBA
Emisiones sonoras en el aire ponderadas por el valor A en su ajuste máximo de utilización normal: (SPEmax)	65 dBA
Emisiones sonoras en el aire ponderadas por el valor A en posición ultrarrápida o reforzada: (SPEboost)	73 dBA
Factor aumento de tiempo (F)	0,9
Índice de eficiencia energética primera cavidad	52,2
Caudal de aire medido en el mejor punto de eficiencia (Qbep)	402 m³/h
Presión de aire medida en el mejor punto de eficiencia (Qbep)	451 Pa
Entrada de potencia eléctrica medida en el mejor punto de eficiencia (Wbep)	169 W
Potencia normal sistema de luz (Wl)	2 W
Iluminación media sobre la superfície de cocción	183 lux
Nivel de potencia acústica más alta (Lwa)	65 dBA

Conexión eléctrica

Frecuencia (Hz)	50-60 Hz

Datos nominales de conexión eléctrica	278 W	**Longitud del cable de alimentación**	1000 mm
Tensión	220-240 V		

Disponible también

Otros colores disponibles	Negro, Silver Glass	**Códigos de otros colores disponibles**	KSE905NXE2 - KSE905SXE2

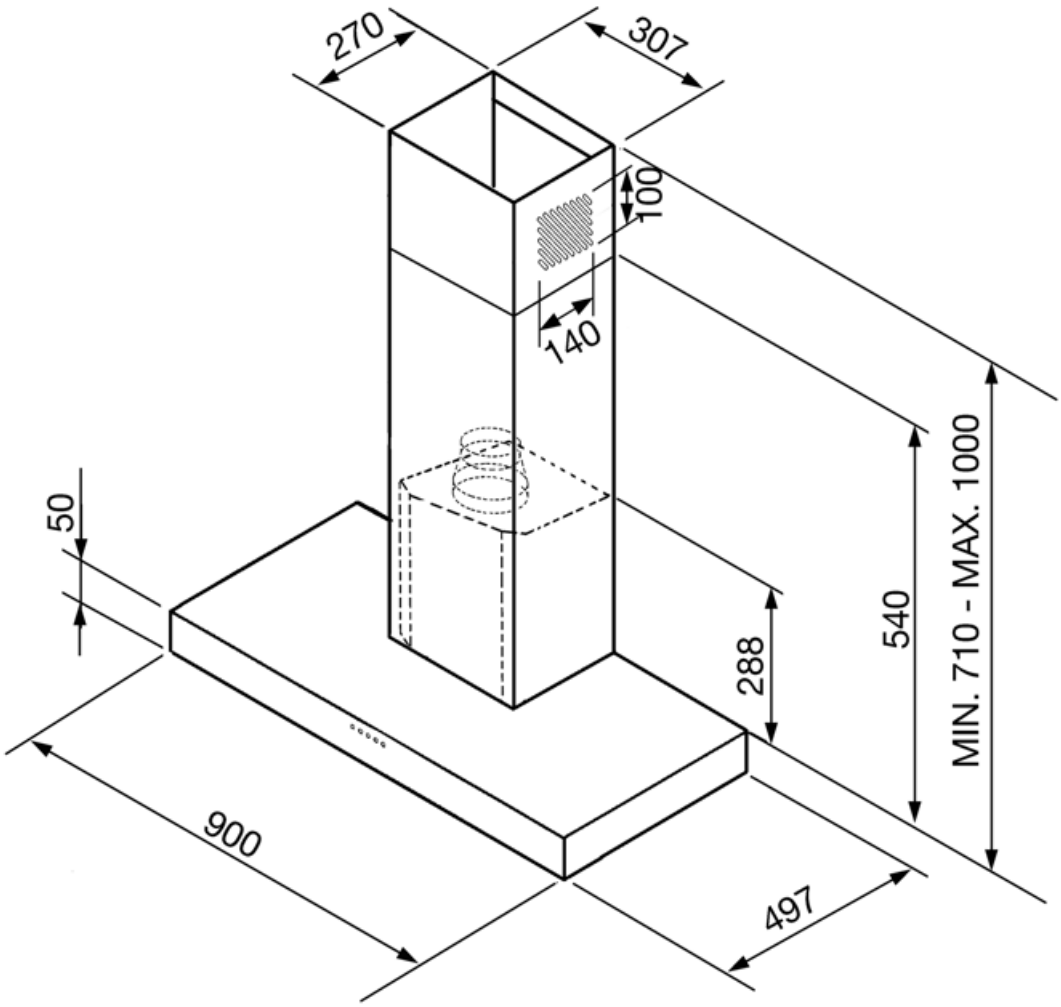

Accesorios Compatible

KITALLFC

Filtro de carbón universal. Acero inoxidable AISI 304. El filtro se puede lavar en lavavajillas a 50 ° C (agua y detergente adecuado) y para secar meter al horno 180 ° C 25 minutos

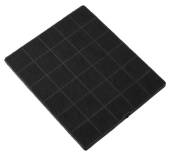

KITFC906

Filtro de carbón Kit 1 pieza

Symbols glossary

Filtros de grasa: los filtros de grasa purifican el aire de las grasas de cocción. Son fácilmente extraíbles para su limpieza periódica.

Apagado automático: la opción de apagado automático le permite programar el tiempo de desactivación de la campana, que continuará purificando el aire hasta que se apague automáticamente.

Energy efficiency class A

Dimmering Lights

Pantalla LED: para optimizar el rendimiento y simplificar el uso del aparato tanto como sea posible, algunas lavadoras y refrigeradores están equipados con una pantalla LED que le permite ver el estado operativo del producto.

Luz: las campanas están equipadas con lámparas LED. La luz se puede encender independientemente del ventilador de succión y, por lo tanto, permite que se ilumine la superficie de trabajo.

Mandos Touch Control: presentes en algunos modelos de hornos, placas, campanas y lavavajillas, activan la función con un simple toque.

Función Turbo: La función Turbo le permite operar la campana a la máxima potencia, para acelerar la eliminación de olores más persistentes.