KS905SXE2

Οικογένεια προϊόντων	Απορροφητήρας
ΤΥΠΟΣ ΑΠΟΡΡΟΦΗΤΗΡΑ	Τοίχου
Design	T
Τύπος απορρόφησης	Με εξαγωγή
Ηλεκτρονικός έλεγχος λειτουργίας	Ναι
Υλικό	Ανοξείδωτο ατσάλι
Τύπος ατσαλιού	Βουρτσισμένο
Κωδικός EAN	8017709253646
Πλάτος (mm)	90 cm

ΑΙΣΘΗΤΙΚΗ

Αισθητική	Linea	**Τύπος γυαλιού**	Stopsol
Χρωμα	Ανοξείδωτο ατσάλι	**Λογότυπος**	Ανάγλυφη
Φινίρισμα	Σατέν		

ΧΕΙΡΙΣΜΟΣ

Χειρισμός	Έλεγχος αφής	**Οθόνη**	Ναι
Χρώμα led	Πάγος		

ΠΡΟΓΡΑΜΜΑΤΑ / ΛΕΙΤΟΥΡΓΙΕΣ

Αριθμός ταχυτήτων	3
Εντατική ταχύτητα	
Επιλογή ρύθμισης διάρκειας	

ΤΕΧΝΙΚΑ ΧΑΡΑΚΤΗΡΙΣΤΙΚΑ

Αριθμός λαμπτήρων	2	**Αριθμός φίλτρων**	3
Τύπος λαμπτήρων	LED	**Φίλτρα συγκράτησης λίπους**	Αλουμίνιο
Ισχύς φωτός	1 W	**Διάμετρος εξόδου**	150 mm

Λειτουργία μείωσης έντασης φωτισμού	Ναι
Θερμοκρασία φωτισμού (°K)	4000 °K
Μέγιστη απορρόφηση ελεύθερης εξόδου	820 m³/h
Ισχύς μοτέρ	275 W
Ελάχιστη απόσταση από εστία αερίου	650 mm
Ελάχιστη απόσταση από εστία ηλεκτρική	650 mm
Ανεπίστροφη βαλβίδα	Ναι

	Ρυθμός εξαγωγής IEC 61591 [m³/h]	**Επίπεδο θορύβου** IEC 60704-2-13 [dB(A)]
ΤΑΧΥΤΗΤΑ 1	320	50
ΤΑΧΥΤΗΤΑ 2	401	61
ΤΑΧΥΤΗΤΑ 3	564	65
ΕΝΤΑΤΙΚΗ ΤΑΧΥΤΗΤΑ	767	73

ΣΗΜΑΝΣΗ ΑΠΟΔΟΣΗΣ / ΕΝΕΡΓΕΙΑΣ

A

Ετήσια Απόδοση Κατανάλωσης (AEChood)	57 kWh/a
ΕΝΕΡΓΕΙΑΚΗ ΚΛΑΣΗ (EEC)	A
Δυναμική Απόδοση Ρεύματος Αέρα (FDE)	29.8
Κλάση απόδοσης δυναμικής ρευμάτων αέρος (FDEC)	A
Απόδοση φωτισμού (LE)	83.2 lux/W
Κατηγορία απόδοσης φωτισμού (LEC)	A
Απόδοση φιλτραρίσματος λίπους (GFE)	83.2 %
Κατηγορία απόδοσης φιλτραρίσματος λίπους (GFEC)	C
Ροή αέρα στις ελάχιστες στροφές (Qmin)	320 m³/h
Ροή αέρα στις μέγιστες στροφές (Qmax)	564 m³/h
Ροή αέρα στην εντατική λειτουργία (Qboost)	767 m³/h
Εκπομπή θορύβου με στάθμιση A στον αέρα στις ελάχιστες στροφές (SPEmin)	50 dB(A)
Εκπομπή θορύβου με στάθμιση A στον αέρα στις μέγιστες στροφές (SPEmax)	65 dB(A)
Εκπομπή θορύβου με στάθμιση A στον αέρα στην εντατική λειτουργία (SPEboost)	73 dB(A)
Κατανάλωση ισχύος σε κατάσταση εκτός λειτουργίας (Po)	0.49 W
Συντελεστής αύξησης χρόνου (F)	0.9
Δείκτης ενεργειακής απόδοσης	52.2
Μετρημένος ρυθμός ροής αέρα στο σημείο βέλτιστης απόδοσης (Qbep)	402 m³/h
Μετρημένη πίεση αέρα στο σημείο βέλτιστης απόδοσης (Pbep)	451 Pa
Μετρημένη ηλεκτρική ισχύς εισόδου στο σημείο βέλτιστης απόδοσης (Wbep)	169 W
Ονομαστική κατανάλωση ισχύος του συστήματος φωτισμού (WL)	2 W
Μέσος φωτισμός στην επιφάνεια μαγειρέματος (Emiddle)	183 lux

Επίπεδο θορύβου στην υψηλότερη ρύθμιση (Lwa)	65 dB(A)

ΗΛΕΚΤΡΙΚΗ ΣΥΝΔΕΣΗ

Ονομαστική ισχύς	278 W	**Συχνότητα (Hz)**	50-60 Hz
Τάση	220-240 V	**Μήκος καλωδίου τροφοδοσίας**	1000 mm

Διαθέσιμο επίσης

Alternative colours availible	Λευκό, Μαύρο	**Available colours**	KS905BXE2 - KS905NXE2

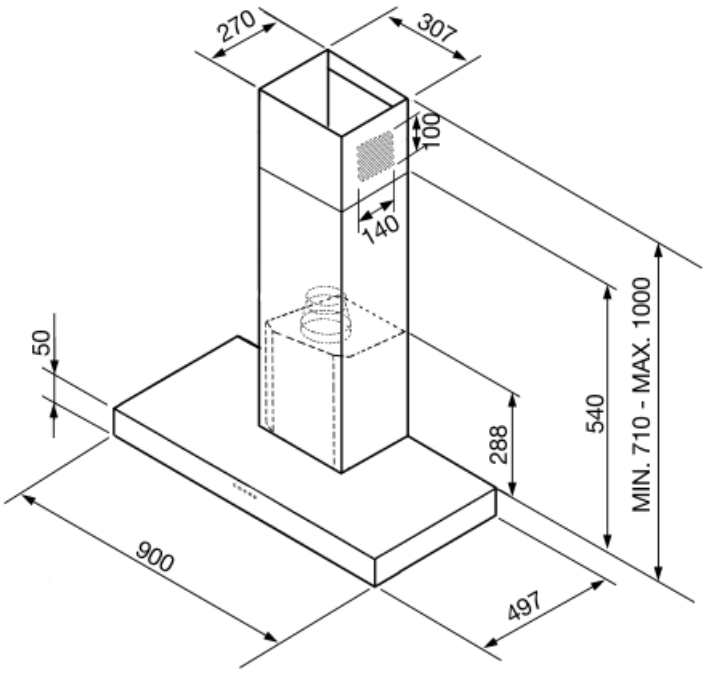

Not included accessories

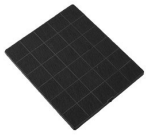

KITFC906

Φίλτρο άνθρακα Κιτ 1 τεμαχίου

KITALLFC

Φίλτρο άνθρακα γενικής χρήσης Ανοξείδωτο ατσάλι AISI 304 Το φίλτρο μπορεί να πλυθεί στο πλυντήριο πιάτων στους 50°C (νερό και κατάλληλο απορρυπαντικό) και για να στεγνώσει το βάζουμε στο φούρνο στους 180°C για 25 λεπτά

Symbols glossary (TT)

A: Απόδοση στεγνώματος προϊόντος, μετρούμενη από A+++ έως D / G ανάλογα με την οικογένεια προϊόντων

Αυτόματη απενεργοποίηση: Μια ειδική ρύθμιση, για να τρέξει μετά το τέλος του μαγειρέματος για μια προκαθορισμένη ώρα και στη συνέχεια απενεργοποιείται αυτόματα.

Φώτα: Όλοι οι απορροφητήρες κουζίνας διαθέτουν φώτα για να φωτίζουν το χώρο μαγειρέματος ή να βελτιώνουν την ατμόσφαιρα της κουζίνας.

Εντατική/turbo ρύθμιση: όταν απαιτείται εξαιρετικά γρήγορη εξαγωγή.

Φίλτρα: Το μοντέλο διαθέτει φίλτρα που βοηθούν στην αφαίρεση του λίπους από τον ατμό που προέρχεται από τα τηγάνια κατά τη διάρκεια του μαγειρέματος.

Οθόνη LED: για την προβολή των προγραμμάτων, των λειτουργιών και των επιλογών, καθώς και του χρόνου μέχρι το τέλος του κύκλου.

Χειριστήρια αφής: Τα εύχρηστα χειριστήρια αφής επιτρέπουν τον προγραμματισμό της συσκευής με το πάτημα ενός κουμπιού.

Μείωση έντασης φωτισμού