KS905SXE2

Οικογένεια προϊόντων	Απορροφητήρας
ΤΥΠΟΣ ΑΠΟΡΡΟΦΗΤΗΡΑ	Τοίχου
Design	T
Τύπος απορρόφησης	Με εξαγωγή
Ηλεκτρονικός έλεγχος λειτουργίας	Ναι
Υλικό	Ανοξείδωτο ατσάλι
Τύπος ατσαλιού	Βουρτσισμένο
Κωδικός EAN	8017709253646
Αισθητική	Linea
Χρωμα	Ανοξείδωτο ατσάλι
Φινίρισμα	Σατέν
Τύπος γυαλιού	Stopsol
Λογότυπος	Ανάγλυφη

ΧΕΙΡΙΣΜΟΣ

Χειρισμός	Έλεγχος αφής	**Οθόνη**	Ναι
Χρώμα led	Πάγος		

Προγράμματα/Λειτουργίες

Αριθμός ταχυτήτων	3
Εντατική ταχύτητα	BOOST
Επιλογή ρύθμισης διάρκειας	

ΤΕΧΝΙΚΑ ΧΑΡΑΚΤΗΡΙΣΤΙΚΑ

Αριθμός λαμπτήρων	2	**Αριθμός φίλτρων**	3
Τύπος λαμπτήρων	Led	**Φίλτρα συγκράτησης λίπους**	Αλουμίνιο
Ισχύς φωτός	1 W	**Διάμετρος εξόδου**	150 mm
Λειτουργία μείωσης έντασης φωτισμού	Ναι	**Ελάχιστη απόσταση από εστία αερίου**	650 mm
Θερμοκρασία φωτισμού (°K)	4000 °K	**Ελάχιστη απόσταση από εστία ηλεκτρική**	650 mm
Μέγιστη απορρόφηση ελεύθερης εξόδου	820 m³/h	**Ανεπίστροφη βαλβίδα**	Ναι
Ισχύς μοτέρ	275 W		

	Ρυθμός εξαγωγής IEC 61591 [m³/h]	**Επίπεδο θορύβου** IEC 60704-2-13 [dBA]
ΤΑΧΥΤΗΤΑ 1	320	50
ΤΑΧΥΤΗΤΑ 2	401	61
ΤΑΧΥΤΗΤΑ 3	564	65
ΕΝΤΑΤΙΚΗ ΤΑΧΥΤΗΤΑ	767	73

ΣΗΜΑΝΣΗ ΑΠΟΔΟΣΗΣ / ΕΝΕΡΓΕΙΑΣ

Ετήσια Απόδοση Κατανάλωσης (AEChood)	57 kWh/a
ΕΝΕΡΓΕΙΑΚΗ ΚΛΑΣΗ (EEC)	A
Δυναμική Απόδοση Ρεύματος Αέρα (FDE)	29,8
Κλάση απόδοσης δυναμικής ρευμάτων αέρος (FDEC)	A
Απόδοση φωτισμού (LE)	83,2 lux/W
Κατηγορία απόδοσης φωτισμού (LEC)	A
Απόδοση φιλτραρίσματος λίπους (GFE)	83,2 %
Κατηγορία απόδοσης φιλτραρίσματος λίπους (GFEC)	C
Ροή αέρα στις ελάχιστες στροφές (Qmin)	320 m³/h
Ροή αέρα στις μέγιστες στροφές (Qmax)	564 m³/h
Ροή αέρα στην εντατική λειτουργία (Qboost)	767 m³/h
Εκπομπή θορύβου με στάθμιση A στον αέρα στις ελάχιστες στροφές (SPEmin)	50 dBA
Εκπομπή θορύβου με στάθμιση A στον αέρα στις μέγιστες στροφές (SPEmax)	65 dBA
Εκπομπή θορύβου με στάθμιση A στον αέρα στην εντατική λειτουργία (SPEboost)	73 dBA
Συντελεστής αύξησης χρόνου (F)	0,9
Δείκτης ενεργειακής απόδοσης	52,2
Μετρημένος ρυθμός ροής αέρα στο σημείο βέλτιστης απόδοσης (Qbep)	402 m³/h
Μετρημένη πίεση αέρα στο σημείο βέλτιστης απόδοσης (Pbep)	451 Pa
Μετρημένη ηλεκτρική ισχύς εισόδου στο σημείο βέλτιστης απόδοσης (Wbep)	169 W
Ονομαστική κατανάλωση ισχύος του συστήματος φωτισμού (WL)	2 W
Μέσος φωτισμός στην επιφάνεια μαγειρέματος (Emiddle)	183 lux
Επίπεδο θορύβου στην υψηλότερη ρύθμιση (Lwa)	65 dBA

ΗΛΕΚΤΡΙΚΗ ΣΥΝΔΕΣΗ

Ονομαστική ισχύς	278 W
Τάση	220-240 V
Συχνότητα (Hz)	50-60 Hz

Μήκος καλωδίου τροφοδοσίας	1000 mm

Διαθέσιμο επίσης

Alternative colours availible	Λευκό, Μαύρο	**Available colours**	KS905BXE2 - KS905NXE2

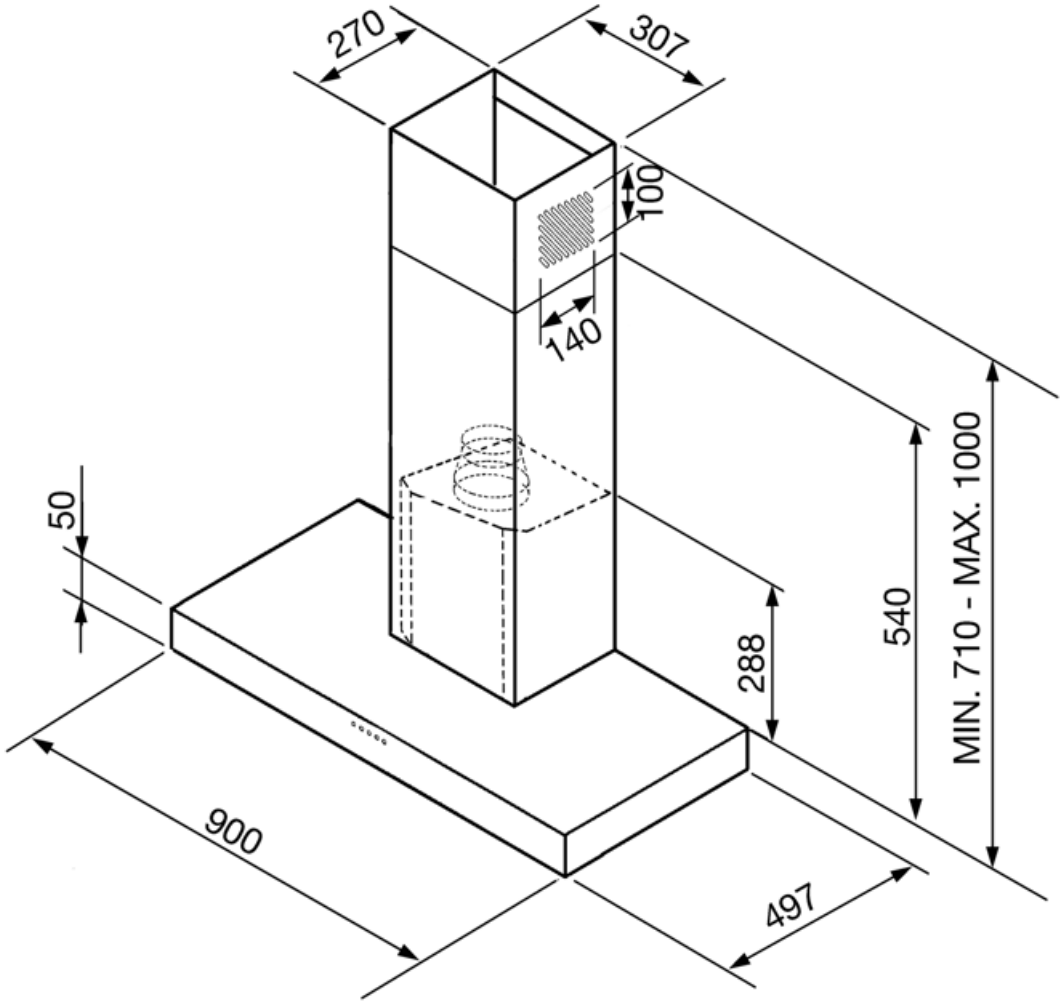

Compatible Accessories

KITALLFC

Φίλτρο άνθρακα γενικής χρήσης Ανοξείδωτο ατσάλι AISI 304 Το φίλτρο μπορεί να πλυθεί στο πλυντήριο πιάτων στους 50°C (νερό και κατάλληλο απορρυπαντικό) και για να στεγνώσει το βάζουμε στο φούρνο στους 180°C για 25 λεπτά

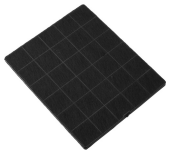

KITFC906

Φίλτρο άνθρακα Κιτ 1 τεμαχίου

Symbols glossary

Φίλτρα: Το μοντέλο διαθέτει φίλτρα που βοηθούν στην αφαίρεση του λίπους από τον ατμό που προέρχεται από τα τηγάνια κατά τη διάρκεια του μαγειρέματος.

Οθόνη LED: για την προβολή των προγραμμάτων, των λειτουργιών και των επιλογών, καθώς και του χρόνου μέχρι το τέλος του κύκλου.

Χειριστήρια αφής: Τα εύχρηστα χειριστήρια αφής επιτρέπουν τον προγραμματισμό της συσκευής με το πάτημα ενός κουμπιού.

Αυτόματη απενεργοποίηση: Μια ειδική ρύθμιση, για να τρέξει μετά το τέλος του μαγειρέματος για μια προκαθορισμένη ώρα και στη συνέχεια απενεργοποιείται αυτόματα.

Μείωση έντασης φωτισμού

Φώτα: Όλοι οι απορροφητήρες κουζίνας διαθέτουν φώτα για να φωτίζουν το χώρο μαγειρέματος ή να βελτιώνουν την ατμόσφαιρα της κουζίνας.

Εντατική/turbo ρύθμιση: όταν απαιτείται εξαιρετικά γρήγορη εξαγωγή.